FLACHDACH-PRODUKTE
2024

FAKRO®

TAGESLICHT ZU HAUSE

FLACHDACH-PRODUKTE

Gebäude mit Flachdächern sind architektonisch interessant, modern und für viele Bauherren eine ernstzunehmende Alternative zur klassischen Bauweise mit Steildach. Die Belichtung von Räumen direkt unter dem Flachdach ist naturgemäß schwieriger als im Steildach, denn im Flachdach können normale Dachfenster nur mit entsprechenden Zusatzelementen eingesetzt werden.

Deshalb hat FAKRO spezielle Flachdachfenster im Sortiment aufgenommen, die natürliches Tageslicht unter das Dach bringen und so Räume mit einer ausgewogenen natürlichen Belichtung ermöglichen. Flachdachfenster von FAKRO bieten viel Licht, eine gute Belüftung und weisen zudem sehr gute energetische Werte auf.

EIGENSCHAFTEN DER FLACHDACHFENSTER

HOHES ENERGIESPARPOTENZIAL

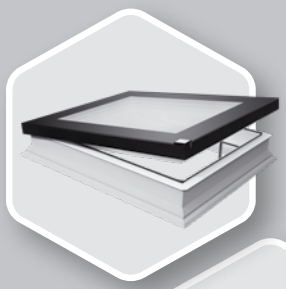

FLACHDACHFENSTER D_F

Die Flachdachfenster vom Typ D_F sind mit der U8 Vierfach-Isolierverglasung lieferbar. Der Wärmedurchgangskoeffizient für das ganze Fenster D_F-DU8 beträgt **0,64 W/m²K** nach DIN EN 14351-1. Die Flachdachfenster sind damit auch für Niedrigenergie- und Passivhäuser geeignet.

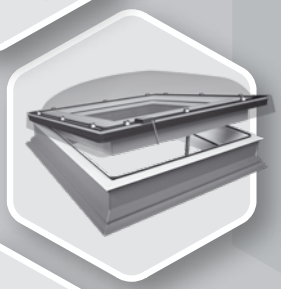

FLACHDACHFENSTER D_C

Das Flachdachfenster D_C weist sehr gute energetische Werte auf. Der Wärmedurchgangskoeffizient für das Flachdachfenster DEC-C U8 mit der ultraenergiesparenden Isolierverglasung U8 beträgt **U=0,55 W/m²K** nach DIN EN 1873 (für die Größe 120x120cm). Dieser Wert bezieht sich auf das gesamte Flachdachfenster bestehend aus Blendrahmen, Flügel und Lichtkuppel.

FLACHDACHFENSTER D_G

Die Produkte verbinden die innovative Optik der Flachdachfenster Typ F, mit der Konstruktion der Flachdachfenster Typ C. Die Lösungen sind technisch ausgereift, sind mit der sicheren Einbruchschutzscheibe P2 ausgestattet und verfügen über einige der besten Wärmedämmungsparameter auf dem Markt.

FLACHDACHFENSTER D_Z

Flachdachfenster D_Z ist mit einer schräg eingesetzten Flachverglasung und vormontierten, elektrischen Netzmarkise AMZ-Z Z-Wave zwischen den beiden Verglasungen ausgestattet.

AUSFÜHRUNG IN SONDERGRÖSSEN

Flachdachfenster vom Typ D_F, D_G und D_Z sind auch in Sondergrößen erhältlich. Daher können sie auch als Austauschfenster für vorhandene Lichtkuppeln oder Flachdachfenster eingesetzt werden, die getauscht werden bzw. die an die steigenden energetischen Anforderungen angepasst werden müssen.

MEHR TAGESLICHT

Flachdachfenster sorgen für eine gute Raumbelichtung. Bei der Profilkonstruktion stand eine möglichst große Belichtungsfläche im Fokus. Ein umfangreiches Angebot an Verschattungsmöglichkeiten sorgt dafür, dass Hitze und Licht bei Bedarf auch einmal draußen bleiben.

EINBAU IN GRÜNDÄCHER

FAKRO Flachdachfenster können mit einem oder mehreren Aufsatzkränzen mit einer Höhe von jeweils 15cm aufgestockt werden. Dadurch lässt sich das Fenster auch sehr gut für den Einsatz in Gründächern nutzen.

AUFBAU DER FLACHDACHFENSTER

Der Blendrahmen, gefertigt aus PVC-Mehrkammer-Profilen, ist von der Innenseite aus weiß (RAL 9010) ausgeführt. Die säurebeständigen und langlebigen Profile weisen eine sehr hohe Feuchtigkeitsresistenz auf. Dadurch ist das Flachdachfenster besonders pflegeleicht und für Trocken- und Feuchträume jeder Art geeignet. Die Profile sind innen mit Wärmedämmstoff verfüllt, was zur Verbesserung der Thermoisolationsparameter der Flachdachfenster beiträgt. Zusätzliche Andruckprofile, sogenannte Kappleisten, die das Eindeckmaterial unter dem Blendrahmen andrücken, erleichtern den Anschluss des Flachdachfensters an die Dacheindeckung.

Fenster Typ F

(mit innovativer Isolierverglasung)

- DEF
- DMF
- DXF

Fenster Typ C

(mit Isolierverglasung und Lichtkuppel)

- DEC
- DMC
- DXC

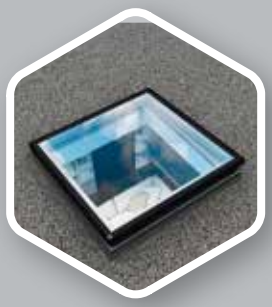

Fenster Typ G

(mit Isolierverglasung und zusätzlichem Glassegment)

- DEG
- DMG
- DXG

Fenster Typ Z

(mit Isolierverglasung und zusätzlichem Glassegment)

- DEZ-A
- DMZ-A
- DXZ-A

Das Flachdachfenster D_F ist mit einer hochwertigen Isolierverglasung ausgestattet, die über sehr gute Thermoisolationsparameter verfügt. Sein neuartiges Design erfüllt höchste gestalterische Ansprüche und die Möglichkeit der Sondergrößenanfertigung erlaubt dem Architekten bzw. dem Bauherren eine flexible Planung. Sondergrößen können auch in der Ausführung D_G angeboten werden. Das Flachdachfenster D_C ist mit einer Lichtkuppel aus Polycarbonat ausgestattet. Hierbei sind nur Standardmaße möglich.
Beim Typ D_Z handelt es sich dabei um eine Weiterentwicklung der bewährten Flachdachfenster vom Typ D_G, hier jedoch mit einer bereits leicht schräg eingesetzten Flachverglasung.

DE_ - elektrisch gesteuert DM_ - manuell DX_ - Fixelement

Der Kettenantrieb der elektrisch gesteuerten Flachdachfenster befindet sich im Fensterflügel und bleibt so vor Witterungseinflüssen besser geschützt. Im geschlossenem Zustand ist der Antrieb nicht sichtbar.

Die elektrisch gesteuerten Flachdachfenster (DEC, DEF, DEG, DEZ) sind mit einem Regensensor ausgestattet, der das geöffnete Fenster bei Regen automatisch schließt.

DEF DMF DXF

reddot design award
winner 2016

FLACHDACHFENSTER TYP D_F

Das Design des Flachdachfensters DEF DU6 mit seiner flachen, fast randlosen Erscheinungsform ist mit dem renommierten internationalen Red Dot Award: Product Design 2016 Designpreis als „Winner" ausgezeichnet worden.

- Mehr Tageslicht: Flachdachfenster sorgen dank einer speziellen Profilkonstruktion für eine gute Raumbelichtung
- Blendrahmen aus mit Wärmedämmstoff gefüllten Mehrkammer-PVC-Profilen, Oberteil des Fensters besteht aus hochwertiger Isolierverglasung
- Hohes Energiesparpotenzial: Durch den entsprechenden Aufbau und sehr gute Wärmedämmeigenschaften sind die Flachdachfenster auch für Niedrigenergie- und Passivhäuser geeignet. Die Außenscheibe besteht aus einem ESG und die Innenscheibe aus VSG der Klasse P2A.
  Der Wärmedurchgangskoeffizient für das ganze Fenster D_F - DU6 beträgt 0,70 W/m²K nach DIN EN 14351-1
  Der Wärmedurchgangskoeffizient für das ganze Fenster D_F - DU8 beträgt 0,64 W/m²K nach DIN EN 14351-1
- Ausführung in Sondergrößen (Abmessungsbereich: 60x60-150x150/120x220 cm): Sie können als Austauschfenster für vorhandene Lichtkuppeln oder Flachdachfenster eingesetzt werden, die getauscht bzw. an die steigenden energetischen Anforderungen angepasst werden müssen
- Ausführung in ColourLine: Die Fenster werden im Außenbereich in einer beliebiger Farbe aus der RAL Classic-Palette ausgeführt.
- Einbau in Gründächer: Flachdachfenster können mit einem oder zusätzlichen Aufsatzkränzen mit einer Höhe von jeweils 15 cm kombiniert eingebaut werden
- Zugelassene Dachneigung: 2 – 15 Grad
- Breites Angebot an Innen- und Außenzubehör

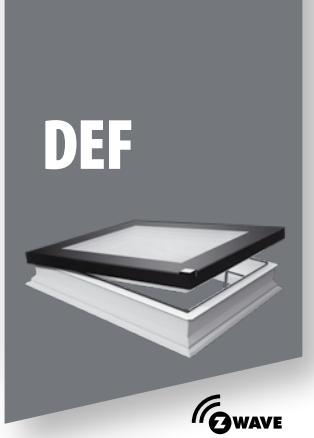

- Solarbetrieben, kabelloser Einbau
- Gesteuert mit Z-Wave Fernbedienung
- Im Lieferumfang: Steuereinheit mit Akku, Regensensor
- Kettenhub: 12 cm

- Elektrisch gesteuert mit kabellosem Z-Wave System
- Im Lieferumfang: Netzgerät, Regensensor
- Kettenhub: 12 cm

- Manuelle Steuerung mit der 2,2 m langen Bedienstange (die Bedienstange ist im Lieferumfang enthalten)
- Spindelhub: 30 cm

- Fixelement

Für das autonome Fenster DEF Solar wird kein Stromanschluss benötigt. Das integrierte Solarmodul speist den Akku und ermöglicht die Bedienung des Fensters auch an bewölkten Tagen. Die bewährte Konstruktion sorgt für hervorragende Nutzeigenschaften und hohe Ästhetik. Die Bedienung des solarbetriebenen Fensters erfolgt bequem mit einer Fernbedienung im Z-Wave Funkprotokoll.

Flachdachfenster Typ D_F:

- die Fenster zeichnen sich durch ein sehr gutes Brandverhalten mit der Klasse B nach DIN EN 13501-1 aus.
- besitzen die höchste Stoßfestigkeitsklasse (Klasse 5) – 950mm nach DIN EN 14351-1.
- Prüfung der Schalldämmung bei Regen nach ISO 10140-1/A2:2014 – die Fenster haben sehr gute Ergebnisse erreicht. Der Koeffizient L_{IA} für DEF DU6 beträgt 36 dB.

FLACHDACHFENSTER

NEU

ab Mitte 2023 neue Größen

Fenstergröße [cm] (erforderliche Deckenöffnung)	60x60	60x90	70x70	80x80	90x90	90x120	100x100	100x150[1)]	120x120[1)]	140x140	120x220	200x100	90x60	120x90	150x100
Lichtfläche [m²]	0,23	0,37	0,33	0,46	0,6	0,83	0,77	1,21	1,16	1,63	2,23	1,64	0,37	0,83	1,21
Größenbezeichnung	01	02	03	04	05	06	07	10	08	09	11	34K	31K	32K	33K
DXF DU6 Fixelement U_w=0,70 W/m²K*	**1152,00**	**1268,00**	**1338,00**	**1372,00**	**1523,00**	**1799,00**	**1691,00**	**2198,00**	**1980,00**	**2724,00**	**3668,00**	**3487,00**	**1523,00**	**1799,00**	**2198,00**
	1382,40	1521,60	1605,60	1646,40	1827,60	2158,80	2029,20	2637,60	2376,00	3268,80	4401,60	4184,40	1827,60	2158,80	2637,60
DMF DU6 manuelle Steuerung mit der 2,2 m langen Bedienstange U_w=0,70 W/m²K*	**1285,00**	**1415,00**	**1488,00**	**1527,00**	**1696,00**	**2011,00**	**1887,00**	**2612,00**	**2212,00**	**3137,00**	**4079,00**	**3851,00**	**1696,00**	**2011,00**	**2612,00**
	1542,00	1698,00	1785,60	1832,40	2035,20	2413,20	2264,40	3134,40	2654,40	3764,40	4894,80	4621,20	2035,20	2413,20	3134,40
DEF DU6 elektrisch gesteuert U_w=0,70 W/m²K*	**1663,00**	**1914,00**	**1933,00**	**2091,00**	**2325,00**	**2574,00**	**2499,00**	**3162,00**	**3023,00**	**3681,00**	**4611,00**	**4373,00**	**2014,00**	**2674,00**	**3162,00**
	1995,60	2296,80	2319,60	2509,20	2790,00	3088,80	2998,80	3794,40	3627,60	4417,20	5533,20	5247,60	2416,80	3208,80	3794,40
NEUHEIT **DEF DU6 Solar** U_w=0,70 W/m²K*	**1737,00**	**2004,00**	**2022,00**	**2212,00**	**2451,00**	**2706,00**	**2633,00**	**3302,00**	**3239,00**	**3880,00**	**4841,00**	**4599,00**	**2104,00**	**2806,00**	**3302,00**
	2084,40	2404,80	2426,40	2654,40	2941,20	3247,20	3159,60	3962,40	3886,80	4656,00	5809,20	5518,80	2524,80	3367,20	3962,40
DXF DU8 Fixelement U_w=0,64 W/m²K*	**1671,00**	**1843,00**	**1945,00**	**1994,00**	**1956,00**	**2610,00**	**2458,00**	**3185,00**	**2872,00**	**4036,00**	**5433,00**	**-**	**1843,00**	**2610,00**	**3185,00**
	2005,20	2211,60	2334,00	2392,80	2347,20	3132,00	2949,60	3822,00	3446,40	4843,20	6519,60	-	2211,60	3132,00	3822,00
DMF DU8 manuelle Steuerung mit der 2,2 m langen Bedienstange U_w=0,64 W/m²K*	**1823,00**	**2010,00**	**2113,00**	**2170,00**	**2410,00**	**2848,00**	**2679,00**	**3655,00**	**3135,00**	**-**	**-**	**-**	**2010,00**	**2848,00**	**3655,00**
	2187,60	2412,00	2535,60	2604,00	2892,00	3417,60	3214,80	4386,00	3762,00	-	-	-	2412,00	3417,60	4386,00
DEF DU8 elektrisch gesteuert U_w=0,64 W/m²K*	**2149,00**	**2372,00**	**2498,00**	**2561,00**	**2846,00**	**3328,00**	**3160,00**	**4040,00**	**3663,00**	**-**	**-**	**-**	**2472,00**	**3428,00**	**4040,00**
	2578,80	2846,40	2997,60	3073,20	3415,20	3993,60	3792,00	4848,00	4395,60	-	-	-	2966,40	4113,60	4848,00

ACHTUNG: Funkfernbedienung ist gesondert zu bestellen!
*nach DIN EN 14351-1:2006+A2:2016

Preise in Euro exkl. 20% Ust
Preise in Euro inkl. 20% Ust

Lage der Beschläge und Antriebe bei den Fenstern DEF und DMF.
[1]*die Fenster DMF besitzen in den Größen 100x150 und 120x120 einen Spindelantrieb.*

DEC
DMC
DXC

FENSTER MIT DAUERHAFTER POLYCARBONAT-KUPPEL

FLACHDACHFENSTER TYP D_C

- Mehr Tageslicht: Flachdachfenster sorgen für eine gute Raumbelichtung
- Blendrahmen aus mit Wärmedämmstoff gefüllten Mehrkammer-PVC-Profilen, Oberteil des Fensters besteht aus hochwertiger Isolierverglasung und transparenter (D_C - **C**) oder mattierter (D_C - **M**) Kuppel. Die Lichtkuppel aus Polycarbonat weist eine hohe Resistenz gegen mechanische Beschädigungen, sowie Wettereinwirkungen wie Regen oder Hagel auf. Dank einer speziellen Beschichtung auf der inneren und äußeren Seite bleibt die Lichtkuppel vor UV-Strahlen geschützt.

U8

- Hohes Energiesparpotenzial: Durch den entsprechenden Aufbau und sehr gute Wärmedämmeigenschaften sind die Flachdachfenster auch für Niedrigenergie- und Passivhäuser geeignet. Der Wärmedurchgangskoeffizient für das ganze Fenster D_C - C U8 beträgt 0,72 W/m²K nach DIN EN 12567-2 (U=0,55 W/m²K nach DIN EN 1873 für die Größe 120x120cm. Dieser Wert bezieht sich auf das gesamte Flachdachfenster bestehend aus Blendrahmen, Flügel und Lichtkuppel)

P2

- Der Wärmedurchgangskoeffizient für das ganze Fenster mit der sicheren Einbruchschutzscheibe P2 beträgt U 1,2 W/m²K nach DIN EN 12567-2
- Breite Palette an Standardgrößen
- Einbau in Gründächer: Flachdachfenster können mit einem zusätzlichen Aufsatzkranz XRD mit einem oder zusätzlichen Aufsatzkränzen mit einer Höhe von jeweils 15 cm kombiniert eingebaut werden, was die Montage z.B. in Gründächern ermöglicht

0-15°

- Zugelassene Dachneigung: 0 – 15 Grad
- Breites Angebot an Innenzubehör

- Elektrisch gesteuert mit kabellosem Z-Wave System
- Im Lieferumfang: Netzgerät, Regensensor
- Kettenhub: 12 cm

- Manuelle Steuerung mit der 2,2 m langen Bedienstange (die Bedienstange ist im Lieferumfang enthalten))
- Spindelhub: 30 cm

- Fixelement

Flachdachfenster Typ D_C:

- Die Fenster zeichnen sich durch ein sehr gutes Brandverhalten mit der Klasse B nach DIN EN 13501-1 aus.
- Besitzen die höchste Schlagfestigkeitsklasse SB1200 nach DIN EN 1873.
- Prüfung der Schalldämmung bei Regen nach ISO 10140-1/A2:2014 – die Fenster haben sehr gute Ergebnisse erreicht. Der Koeffizient LIA für DEC-C P2 beträgt 45,6 dB.

FLACHDACHFENSTER

NEU

ab Mitte 2023 neue Größen

Fenstergröße [cm] (erforderliche Deckenöffnung)	60x60	60x90	70x70	80x80	90x90	90x120	100x100	100x150[1)]	120x120[1)]	140x140[2)]	120x220[2)]	200x100	90x60	120x90	150x100
Lichtfläche [m²]	0,23	0,37	0,33	0,46	0,6	0,83	0,77	1,21	1,16	1,63	2,23	1,64	0,37	0,83	1,21
Größenbezeichnung	01	02	03	04	05	06	07	10	08	09	11	34K	31K	32K	33K
DEC-C U8 (VSG) elektrisch gesteuert	**1981,00**	**2108,00**	**2218,00**	**2229,00**	**2384,00**	**2622,00**	**2531,00**	**2993,00**	**2904,00**	**-**	**-**	**-**	**2484,00**	**2722,00**	**2993,00**
U=0,72W/m²K*	2377,20	2529,60	2661,60	2674,80	2860,80	3146,40	3037,20	3591,60	3484,80	-	-	-	2980,80	3266,40	3591,60
U=0,55W/m²K**															
DXC-C P2 Fixelement	**649,00**	**718,00**	**736,00**	**783,00**	**856,00**	**998,00**	**933,00**	**1240,00**	**1200,00**	**1566,00**	**2155,00**	**-**	**856,00**	**998,00**	**1240,00**
U=1,2 W/m²K*	778,80	861,60	883,20	939,60	1027,20	1197,60	1119,60	1488,00	1440,00	1879,20	2586,00	-	1027,20	1197,60	1488,00
Urc=0,73 W/m²K***															
DMC-C P2 manuelle Steuerung mit der 2,2 m langen Bedienstange	**798,00**	**906,00**	**935,00**	**978,00**	**1075,00**	**1256,00**	**1173,00**	**1745,00**	**1503,00**	**2090,00**	**2631,00**	**-**	**1075,00**	**1256,00**	**1745,00**
U=1,2 W/m²K*	957,60	1087,20	1122,00	1173,60	1290,00	1507,20	1407,60	2094,00	1803,60	2508,00	3157,20	-	1290,00	1507,20	2094,00
Urc=0,73 W/m²K***															
DEC-C P2 elektrisch gesteuert	**1321,00**	**1393,00**	**1465,00**	**1459,00**	**1558,00**	**1714,00**	**1655,00**	**1977,00**	**1918,00**	**2595,00**	**3669,00**	**-**	**1658,00**	**1814,00**	**1977,00**
U=1,2 W/m²K*	1585,20	1671,60	1758,00	1750,80	1869,60	2056,80	1986,00	2372,40	2301,60	3114,00	4402,80	-	1989,60	2176,80	2372,40
Urc=0,73 W/m²K***															

ACHTUNG: Funkfernbedienung ist gesondert zu bestellen!

* nach DIN EN 12567-2

** nach DIN EN 1873 für die Größe 120x120cm.

*** nach EN 1873:2014+A1:2016 für die Größe 120x120, A:4,1m²

Preise in Euro exkl . 20% Ust
Preise in Euro inkl. 20% Ust

Lage der Beschläge und Antriebe bei den Fenstern DEC und DMC.

[1] - die Fenster DEC U8 VSG besitzen in den Größen 100x150 und 120x120 zwei Kettenantriebe.

[2] - die Fenster DMC P2 besitzen in den Größen 140x140 und 120x220 einen Spindelantrieb.

GERMAN DESIGN AWARD SPECIAL 2019

FLACHDACHFENSTER TYP D_G

Das Design des Flachdach-Fensters vom Typ G ist mit dem renommierten internationalen German Design Award 2019 als „Special Mention" ausgezeichnet worden.

- Blendrahmen aus mit Wärmedämmstoff gefüllten Mehrkammer-PVC-Profilen, Oberteil des Fensters besteht aus hochwertiger Isolierverglasung P2, einem speziellem Element aus gehärtetem Glas der Stärke 4 mm oder 6mm je nach der Fenstergröße und speziel gefertigtem Alu-Profil in schwarz. Das Element ist werkseitig auf dem Fenster angebracht, was die Montage deutlich verkürzt.
- Mehr Tageslicht: Flachdachfenster sorgen für eine gute Raumbelichtung
- Der Wärmedurchgangskoeffizient für das ganze Fenster D_G P2 mit der sicheren Einbruchschutzscheibe P2 beträgt 0,92 W/m²K nach DIN EN 14351-1, als Sonderlösung auch mit der Einbruchschutzscheibe P4 (Klasse P4A) machbar.
- Ausführung in Sondergrößen (Abmessungsbereich: 60x60 - 120x220): Sie können als Austauschfenster für vorhandene Lichtkuppeln oder Flachdachfenster eingesetzt werden, die getauscht bzw. an die steigenden energetischen Anforderungen angepasst werden müssen
- Einbau in Gründächer: Flachdachfenster können mit einem zusätzlichen Aufsatzkränzen XRD mit einer Höhe von 15 cm kombiniert eingebaut werden
- Zugelassene Dachneigung: 2 – 15 Grad bei der Dachneigung kleiner als 2 Grad Montage mit dem Rahmen XRD/A möglich
- Breites Angebot an Innen- und Außenzubehör

- Elektrisch gesteuert mit kabellosem Z-Wave System
- Im Lieferumfang: Netzgerät, Regensensor
- Kettenhub: 12 cm

- Manuelle Steuerung mit der 2,2m langen Bedienstange (die Bedienstange ist im Lieferumfang enthalten)
- Spindelhub: 30 cm

- Fixelement

Flachdachfenster Typ D_G

Die Konstruktion des Fensters basiert auf den bewährten Flachdachfenstern D_C und D_F
- Das Design ähnelt den ausgezeichneten Produkten vom Typ D_F
- Prüfung der Schalldämmung bei Regen nach ISO 10140-1/A2:2014 – die Fenster haben sehr gute Ergebnisse erreicht. Der Koeffizient L_{IA} für DEG P2 beträgt 42,1 dB.

FLACHDACHFENSTER

NEU

ab Mitte 2023 neue Größen

Fenstergröße [cm] (erforderliche Deckenöffnung)	60x60	60x90	70x70	80x80	90x90	90x120	100x100	100x150[1)]	120x120[1)]	140x140	120x220	200x100	90x60	120x90	150x100
Lichtfläche [m²]	0,23	0,37	0,33	0,46	0,6	0,83	0,77	1,21	1,16	1,63	2,23	1,64	0,37	0,83	1,21
Größenbezeichnung	01	02	03	04	05	06	07	10	08	09	11	34K	31K	32K	33K
DXG P2 Fixelement U_w=0,92 W/m²K*	**780,00**	**854,00**	**857,00**	**911,00**	**981,00**	**1122,00**	**1058,00**	**1338,00**	**1302,00**	**1685,00**	**2268,00**	**2154,00**	**854,00**	**1122,00**	**1338,00**
	936,00	1024,80	1028,40	1093,20	1177,20	1346,40	1269,60	1605,60	1562,40	2022,00	2721,60	2584,80	1024,80	1346,40	1605,60
DMG P2 manuelle Steuerung mit der 2,2 m langen Bedienstange U_w=0,92 W/m²K*	**906,00**	**1019,00**	**1029,00**	**1082,00**	**1174,00**	**1350,00**	**1267,00**	**1791,00**	**1560,00**	**2161,00**	**2684,00**	**2557,00**	**1019,00**	**1350,00**	**1791,00**
	1087,20	1222,80	1234,80	1298,40	1408,80	1620,00	1520,40	2149,20	1872,00	2593,20	3220,80	3068,40	1222,80	1620,00	2149,20
DEG P2 elektrisch gesteuert U_w=0,92 W/m²K*	**1552,00**	**1610,00**	**1698,00**	**1659,00**	**1762,00**	**1935,00**	**1874,00**	**2200,00**	**2140,00**	**2879,00**	**3949,00**	**3755,00**	**1710,00**	**2035,00**	**2200,00**
	1862,40	1932,00	2037,60	1990,80	2114,40	2322,00	2248,80	2640,00	2568,00	3454,80	4738,80	4506,00	2052,00	2442,00	2640,00

ACHTUNG: Funkfernbedienung ist gesondert zu bestellen!

* Nach DIN EN 14351-1:2006+A2:2016

Preise in Euro exkl. 20% Ust
Preise in Euro inkl. 20% Ust

Lage der Beschläge und Antriebe bei den Fenstern DEG und DMG
[1)] Die Ferster DMG besitzen in den Größen 100x150 und 120x120 ein Spindelantrieb

D_Z-A

FENSTER MIT EINER SCHRÄG EINGESETZTEN FLACHVERGLASUNG

FLACHDACHFENSTER TYP D_Z

- Eine Weiterentwicklung der bewährten Flachdachfenster vom Typ D_G, hier jedoch mit einer bereits leicht schräg eingesetzten Flachverglasung
- Regenwasser kann nun auch bei waagerechtem Einbau bei null Grad Einbauneigung abgeführt werden
- Zugelassene Dachneigung: 0 -15 Grad
- Gefertigt aus mit Wärmedämmstoff (EPS) gefüllten Mehrkammer-PVC-Profilen; sehr gute Wärmedämmparameter - Uw des Fensters D Z beträgt 0,95 Wm^2K
- Lieferbar mit Isolierverglasung P2 und einer Innenscheibe mit Einbruchschutz-Ausstattung der Klasse P2A. Lieferung auch mit der Isolierverglasung P4 mit der Klasse P4A möglich
- Das Fenster ist mit einer zwischen den beiden Verglasungen bereits werkseitig montierter Netzmarkise AMZ/Z Z-Wave ausgestattet.
- Flachdachfenster vom Typ D_Z sind sowohl in Standardgrößen (Abmessungsbereich: 60x60cm - 120x120 cm), als auch auf Sonderbestellung - in Sondergrößen (Abmessungsbereich: 60x60 cm - 120x120 cm), erhältlich
- Einbau in Gründächer: Flachdachfenster können mit zusätzlichen Aufsatzkränzen mit einer Systemhöhe von jeweils 150 mm kombiniert werden
- Breite Palette an komfortablem Zubehör

DEZ-A

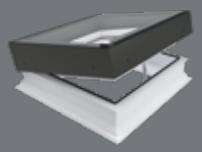

- Elektrisch gesteuert mit kabellosem Z-Wave System
- Ausgestattet mit werkseitig montierter Netzmarkise AMZ/Z Z-Wave
- im Lieferumfang: Netzgerät, Regensensor, Fernbedienung ZRH12
- Kettenhub: 12 cm
- Die Netzmarkise wird zwischen den Verglasungen montiert (nur Farbe 308 möglich)

DMZ-A

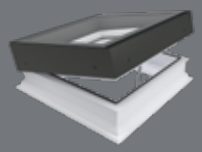

- Manuelle Steuerung mit der 2,2 m langen Bedienstange (die Bedienstange ist im Lieferumfang enthalten)
- Ausgestattet mit werkseitig montierter Netzmarkise AMZ/Z Z-Wave
- Spindelhub: 30 cm
- Die Netzmarkise wird zwischen den Verglasungen montiert (nur Farbe 308 möglich)
- Fernbedienung und Netzteil für die Markise sind gesondert zu bestellen

DXZ-A

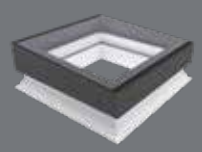

- Fixelement
- Ausgestattet mit werkseitig montierter Netzmarkise AMZ/Z Z-Wave
- Fernbedienung und Netzteil für die Markise sind gesondert zu bestellen
- Die Netzmarkise wird zwischen den Verglasungen montiert (nur Farbe 308 möglich)

Mit den neuen Flachdachfenstern vom Typ D_Z erweitert FAKRO sein umfangreiches Flachdachfenster-Sortiment um ein neues Element. Im Detail handelt es sich dabei um eine Weiterentwicklung der bewährten Flachdachfenster vom Typ D_G, hier jedoch mit einer bereits leicht schräg eingesetzten Flachverglasung. Regenwasser kann so bereits bei waagerechtem Einbau bei null Grad Einbauneigung abgeführt werden. Das Flachdachfenster vom Typ D_Z positioniert sich konstruktiv und in der Designsprache als Neuentwicklung zwischen dem Typ D_G und dem Premium-Modell von FAKRO, dem Design-Flachdachfenster Typ D_F. Die Flachdachfenster vom Typ D_Z bieten ein ansprechendes Design, eine gute Raumbelichtung sowie gute technische Werte.

III 308 Stoff mit 6%-iger relativer Öffnungsweite

Druckbedingt können die Abbildungen der Stoffe und Farben von den tatsächlichen abweichen.

FLACHDACHFENSTER

Fenstergröße [cm] (erforderliche Deckenöffnung)	60x60	60x90	70x70	80x80	90x90	90x120	100x100	100x150	120x120	140x140	120x220
Lichtfläche [m²]	0,23	0,37	0,33	0,46	0,6	0,83	0,77	1,21	1,16	1,63	2,23
Größenbezeichnung	01	02	03	04	05	06	07	10	08	09	11
DXZ-A P2 AMZ/Z Z-Wave Fixelement Fernbedienung und Netzteil für die Netzmarkise sind gesondert zu bestelle	**1433,00**	**1595,00**	**1586,00**	**1657,00**	**1803,00**	**2055,00**	**1965,00**	-	**2377,00**	-	-
U_w=0,95 W/m²K*	1719,60	1914,00	1903,20	1988,40	2163,60	2466,00	2358,00	-	2852,40	-	-
DMZ-A P2 AMZ/Z Z-Wave manuelle Steuerung mit der 2,2m langen Bedienstange (die Bedienstange ist im Lieferumfang enthalten), Fernbedienung und Netzteil für die Netzmarkise sind gesondert zu bestellen	**1741,00**	**1845,00**	**1801,00**	**1864,00**	**2053,00**	**2405,00**	**2291,00**	-	**2652,00**	-	-
U_w=0,95 W/m²K*	2089,20	2214,00	2161,20	2236,80	2463,60	2886,00	2749,20	-	3182,40	-	-
DEZ-A P2 AMZ/Z Z-Wave elektrisch gesteuert	**1950,00**	**2218,00**	**2144,00**	**2388,00**	**2652,00**	**2968,00**	**2886,00**	-	**3455,00**	-	-
U_w=0,95 W/m²K*	2340,00	2661,60	2572,80	2865,60	3182,40	3561,60	3463,20	-	4146,00	-	-

ACHTUNG: Funkfernbedienung ist gesondert zu bestellen!

* Nach DIN EN 14351-1:2006+A2:2016

Preise in Euro exkl. 20% Ust
Preise in Euro inkl. 20% Ust

Lage der Beschläge und Antriebe bei den Fenstern DEZ und DMZ
1) Die Ferster DMZ besitzen in der Größe 120x120 ein Spindelantrieb

GERMAN DESIGN AWARD WINNER 2019

ICONIC AWARDS 2018 INNOVATIVE ARCHITECTURE best of best

BEGEHBARES FLACHDACHFENSTER DXW

- Bringt viel natürliches Licht unter das Dach und sorgt dadurch für eine effektive Belichtung der Räumlichkeiten unter dem Flachdach
- Blendrahmen und Aufsatzkranz sind aus hochwertigen Kunststoff-Mehrkammerprofilen gefertigt. Die Profilkammern sind dabei teilweise mit Dämmstreifen verfüllt
- Das Flachdachfenster ist mit der hoch-effizienten Isolierverglasung DW6 mit erhöhter Tragfähigkeit ausgestattet, die dem Fenster einen Uw-Wert von 0,70 W/m²K verleiht. Es ist damit Passivhaus-tauglich
- Das Flachdachfenster kann mit einem zusätzlichen Aufsatzkranz XRD/W mit einer Höhe von 15 cm kombiniert eingebaut werden
- Zugelassen für Dachneigungen 0-15 Grad
- Das Flachdachfenster kann mit einem innenliegenden Zubehör ausgestattet werden

DXW

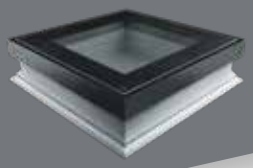

- Dank einer flächenbündigen Verbindung von Verglasung und Rahmen im oberen Bereich und dank einer rutsch-hemmenden Ausstattung ist das Flachdachfenster begehbar
- Erhöhte Tragfähigkeit (zugelassene Nutzlast bis 500 kg/m²)
- Innovative Scheibenkonstruktion mit eingeklebtem Scheibenpaket in nahezu rahmenloser Ausführung
- Erhöhter Einbruchschutz dank Scheibenausstattung und Ausführung als Fixelement
- Hervorragende Thermoisolation (Uw 0,70 W/m²K)
- Ansprechendes, modernes Design für den anspruchsvolle Nutzer
- Schnelle und einfache Montage
- Ausstattung mit Kappleisten zum Anschließen des Fensters an die bestehende Dachabdichtung
- Durch entsprechende Aufständerung des Bodenbelages kann das Fenster in die begehbare Ebene integriert werden

Das Flachdachfenster DXW DW6 bietet neue Möglichkeiten für die Nutzung von Flachdächern. Die Ausführung als begehbares Fenster erlaubt eine architektonisch ansprechende Integration des Fensters in die Terrasse oder das begehbare Flachdach und erschließt den Raum darunter für eine natürliche Belichtung. Dank seiner durchdachten Konstruktion mit erhöhter Tragfähigkeit und einer rutschfesten Ausführung der oberen Verglasung ist das Flachdachfenster DXW DW6 eine spannende Erweiterung der baulichen Möglichkeiten rund ums flache Dach.

FLACHDACHFENSTER

Fenstergröße [cm] (erforderliche Deckenöffnung)	60x60	60x90	70x70	80x80	90x90	90x120	100x100	100x150	120x120	140x140	120x220
Lichtfläche [m²]	0,23	0,37	0,33	0,46	0,6	0,83	0,77	1,21	1,16	1,63	2,23
Größenbezeichnung	01	02	03	04	05	06	07	10	08	09	11
DXW DW6 Fixelement U_w=0,70 W/m²K*	**2333,00**	**2569,00**	**2710,00**	**2780,00**	**3087,00**	**3651,00**	**3430,00**	-	**4074,00**	-	-
	2799,60	3082,80	3252,00	3336,00	3704,40	4381,20	4116,00	-	4888,80	-	-

* nach DIN EN14351-1:2006+A2:2016

Preise in Euro exkl. 20% Ust
Preise in Euro inkl. 20% Ust

AUSSTIEGSFENSTER FÜR FLACHDACH DRF, DRC, DRG

- Sorgen für einen sicheren und bequemen Ausstieg auf das Flachdach. Spezielle Beschläge sichern ein einfaches Öffnen des Flügels bis zu einem Winkel von 80 Grad (bei den Größen 90x120 und 120x120 Öffnen des Flügels bis zu 60 Grad). Die Gasdruckfedern erleichtern die Fensterbedienung. Die rutschfeste Oberfläche der Profile trägt zu einer erhöhten Nutzsicherheit bei.
- Der Blendrahmen aus mit Wärmedämmstoff gefüllten Mehrkammer-PVC-Profilen, der Flügel hat eine hochwertige Isolierverglasung (Ausführung DRF), Isolierverglasung mit einem Glassegment (Ausführung DRG) oder eine beständige Kuppel aus Polycarbonat (Ausführung DRC)
- Die Ausstiegsfenster werden in folgenden Ausführungen angeboten:

1) DRF mit energiesparender Isolierverglasung DU6 mit Innenscheibe aus einer speziellen Einbruchschutzscheibe der Klasse P2A. Der Wärmedurchgangskoeffizient für das ganze Fenster beträgt 0,74 W/m²K, nach DIN EN14351-1:2006+A2:2016.
2) DRC mit Isolierverglasung P2 und einem Wärmedurchgangskoeffizienten für das ganze Fenster von 0,93 W/m²K nach DIN EN1873:2005, (Urc=0,76 W/m²K nach EN1873)
3) DRG P2 mit einem Wärmedurchgangskoeffizienten Uw=1,0 W/m²K nach EN14351-1:2006+A2:2016

- Einbau in Gründächer: Flachdachfenster können mit einem zusätzlichen Aufsatzkranz XRD/W mit einem oder zusätzlichen Aufsatzkränzen mit einer Höhe von jeweils 15cm kombiniert eingebaut werden, was die Montage z.B. in Gründächern ermöglicht
- Zugelassene Dachneigung: 0-15 Grad (Ausführung DRC), 2-15 Grad (Ausführung: DRF, DRG), bei der Dachneigung kleiner als 2 Grad Montage mit dem Rahmen XRD/A möglich
- Breites Angebot an Innen- und Außenzubehör (Netzmarkise schützt vor Hitze und die Innenzubehörteile reduzieren den Lichteinfall)

- Ausstiegsfenster mit Flachverglasung
- Ausgestattet mit dem Öffnungsbegrenzer ZBR, der vor einem ungewollten Zuklappen der Ausstiegsklappe schützt

- Ausstiegsfenster mit Kuppel für Flachdach (mögliche Ausführungen: transparente Kuppel DRC-C oder mattierte Kuppel DRC-M)
- Zusätzlich kann das Ausstiegsfenster auch mit einem Öffnungsbegrenzer ZBR ausgestattet werden, der vor einem ungewollten Zuklappen der Ausstiegsklappe schützt

- Ausstiegsfenster ohne Kuppel
- Ausgestattet mit dem Öffnungsbegrenzer ZBR, der vor einem ungewollten Zuklappen der Ausstiegsklappe schützt

FLACHDACHFENSTER

Fenstergröße [cm] (erforderliche Deckenöffnung)	90x90	90x120	100x100	120x120
Lichtfläche [m²]	0,6	0,83	0,77	1,16
Größenbezeichnung	05	06	07	08
DRF DU6 Ausstiegsfenster mit Flachverglasung U_w=0,74 W/m²K*	**2029,00**	**2301,00**	**2152,00**	**2697,00**
	2434,80	2761,20	2582,40	3236,40
DRG P2 Ausstiegsfenster mit Flachverglasung U_w= 1,00 W/m²K*	**1735,00**	**2009,00**	**1879,00**	**2306,00**
	2082,00	2410,80	2254,80	2767,20
DRC-C P2 Ausstiegsfenster mit Kuppel U=0,93 W/m²K**	**1523,00**	**1726,00**	**1617,00**	**2025,00**
	1827,60	2071,20	1940,40	2430,00
DRC-M P2 Ausstiegsfenster mit Kuppel U=0,93 W/m²K**	**1687,00**	**1886,00**	**1776,00**	**2177,00**
	2024,40	2263,20	2131,20	2612,40

* nach DIN EN14351-1:2006+A2:2016
** nach DIN EN1873:2005

Preise in Euro exkl. 20% Ust
Preise in Euro inkl. 20% Ust

DSC-C DSF

EFFEKTIVER RAUCHABZUG

RAUCHABZUGSFENSTER FÜR FLACHDÄCHER

- Sorgt für eine gute Belichtung der Räume unter dem Flachdach
- Blendrahmen aus mit Wärmedämmstoff gefüllten PVC-Mehrkammer-Profilen
- Der Fensterflügel kann um 23cm zum täglichen Lüften und um 50cm im Brandfall angehoben werden. Im geschlossenen Zustand bleiben die Flügelmechanismen von Außen unsichtbar.
- Reibungsloses Funktionieren dank des Öffnungsmechanismus mit zwei bzw. vier Antrieben (24 V), einfacher Zugang zu den Motoren zu Wartungszweckenn

- Zugelassene Dachneigung: 0-15 Grad
- Bei der Montage ist das Fenster jedoch bauseits nutzungbedingt plan und ohne Neigung einzubauen.

DSF DU6

- Rauchabzugsfenster für Flachdächer ohne Kuppel
- Modernes Design – Rauchabzugsfenster haben von Außen eine andere Optik als die üblichen Flachdachfenster
- Das Oberteil des Fensters bildet die innovative, flache Isolierverglasung DU6 mit Ug = 0,5 W/m²K
- Die Größe 105x105 weist eine geometrische Rauchabzugsfläche von 1m² auf und erfüllt so die Anforderungen der entsprechenden Bauordnungen
- Herstellbar in jeder beliebigen Farbe aus der Palette RAL Classic

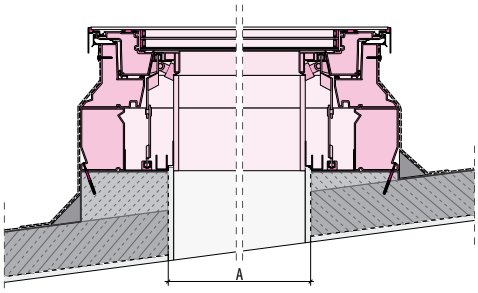

DSC-C_P2

- Rauchabzugsfenster für Flachdächer mit Kuppel aus beständigem Polycarbonat (erhältlich mit transparenter Kuppel DSC - C oder mattierter Kuppel DSC – M)
- Ausgestattet mit der Isolierverglasung P2 mit Ug = 1,1 W/m²K

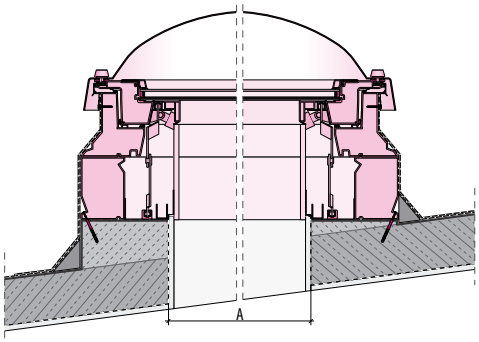

Die DSC oder DSF Fenster können mit speziellen XRD-S Aufsatzkränzen mit einer Höhe von jeweils 15 cm erhöht eingebaut werden, etwa um eine Dämmung zu überbrücken.

Die Rauchabzugsfenster DSC und DSF für Flachdächer ermöglichen den Rauch- und Wärmeabzug im Brandfall und unterstützen damit eine sichere Evakuierung der Bewohner. Sie stellen eine ideale Lösung für Treppenhäuser dar, da sie auch zum täglichen Lüften und zur Raumbelichtung genutzt werden können. Sie verbinden die Funktionen eines Fensters mit denen einer Rauchabzugsklappe. Die Rauchabzugsfenster zeichnen sich durch ausgezeichnete thermoisolierende Eigenschaften und ihre bewährte Konstruktion aus, wodurch für hohen Nutzkomfort und hohe Beständigkeit gesorgt wird.

RAUCHABZUGSFENSTER FÜR FLACHDÄCHER

Fenstergröße [cm] (erforderliche Deckenöffnung)	100x100	105x105	120x120
Lichtfläche [m²]	0,90	1,00	1,32
Größenbezeichnung	07K	12K	08K
DSC-C4 P2 U_g=1,1 W/m²K	**4011,00**	**-**	**4633,00**
	4813,20	-	5559,60
aerodynamisch wirksame Öffnungsfläche in m²	-	**0,49**	**0,61**
geometrische Öffnungsfläche in m²	-	**1,00**	**1,32**
DSF DU6 U_g=0,5 W/m²K	-	**4619,00**	**5063,00**
	-	5542,80	6075,60
aerodynamisch wirksame Öffnungsfläche in m²	**0,44**	**-**	**0,57**
geometrische Öffnungsfläche in m²	**0,90**	**-**	**1,32**

ZUBEHÖR			
RZN 4408-K	**1347,00**	**GEH-KST**	**111,00**
	1616,40		133,20
Akku Typ 8	**96,00**	**RT 45**	**155,00**
	115,20		186,00
LT 84-U	**63,00**	**SD-O 371**	**200,00**
	75,60		240,00
VRS 10	**222,00**	**WRS-S**	**852,00**
	266,40		1022,40

WICHTIG: Für die RWA Systeme werden in jedem Fall ein entsprechendes RWA- Steuergerät sowie ergänzende Steuerkomponenten benötigt

Preise in Euro exkl. 20% Ust
Preise in Euro inkl. 20% Ust

FLACHDACHAUSSTIEG

- Lieferung als komplett zusammengesetztes Produkt (Bodentreppen müssen separat bestellt und eingebaut werden)
- Rahmen aus wärmegedämmten PVC Mehrkammer-Profilen
- Thermoisolations-Flügel mit einer Gummidichtung sorgt für sehr gute thermoisolierende Parameter
- Der Flügel lässt sich bis zu einem Winkel von 60 Grad öffnen, die eingesetzten Gasdruckfedern erleichtern das Schließen und Öffnen und halten den Flügel im geöffneten Zustand
- Die rutschfeste Oberfläche sorgt für einen sicheren Aufstieg
- Die Abmessungen des Flachdachausstiegs wurden an die Größen der FAKRO-Bodentreppe LML angepasst (Bodentreppen sind gesondert zu bestellen – s. Katalog Bodentreppen)
- Einbau in Gründächer: Der Flachdachausstieg kann mit einem oder zusätzlichen Aufsatzkränzen XRD/W mit einer Höhe von jeweils 15 cm kombiniert eingebaut werden, was die Montage z.B. in Gründächern ermöglicht
- Zusätzlich kann der Flachdachausstieg auch mit einem Öffnungsbegrenzer ZBR ausgestattet werden, der vor einem ungewollten Zuklappen der Ausstiegsklappe schützt
- Zugelassene Dachneigung: 0-5 Grad

- Geeignet für Einbau ins Flachdach
- Vollständig wärmegedämmt

- Geeignet für den Einbau in Kombination mit dem Flachdachausstieg DRL
- Entlastungsmechanismus ermöglicht ein komfortables Zusammen- und Ausklappen der Bodentreppenleiter
- Eine zusätzliche Trittstufe im Bodentreppen-Kasten
- 13cm extra tiefe, rutschfeste Trittstufen

Zusammen mit der bewährten FAKRO-Bodentreppe LML stellt der Flachdachausstieg DRL ein innovatives Produkt dar und bietet eine Komplettlösung für einen bequemen und sicheren Ausstieg auf das Flachdach.

FLACHDACHAUSSTIEG

Fenstergröße [cm] (Größe der Dachöffnung)	60x120	70x120	70x130	70x140	86x130	92x130
Größenbezeichnung	13K	14K	15K	16K	17K	18K
DRL U_w=0,67 W/m²K*	**1395,00**	**1436,00**	**1495,00**	**1520,00**	**1584,00**	**1612,00**
	1674,00	1723,20	1794,00	1824,00	1900,80	1934,40

* nach DIN EN14351-1:2006+A2:2016

max. lichte Raumhöhe [cm]	280						305			
Treppengröße [cm x cm]	60x120	70x120	70x130	70x140	86x130	92x130	70x130	70x140	86x130	92x130
LML	**683,00**	**713,00**	**745,00**	**787,00**	**994,00**	**1098,00**	**820,00**	**837,00**	**1081,00**	**1191,00**
	819,60	855,60	894,00	944,40	1192,80	1317,60	984,00	1004,40	1297,20	1429,20

Preise in Euro exkl. 20% Ust
Preise in Euro inkl. 20% Ust

RAHMEN FÜR GEWÜNSCHTE EIN-BAUHÖHE

AUFSATZKRANZ XRD, XRD/W, XRD/A

- Die universelle Rahmenkonstruktion ermöglicht eine Aufstockung von zwei Aufsatzkranz XRD oder von drei verstärkten Aufsatzkränzen XRD/W aufeinander, um die gewünschte Basis für den Fenstereinbau zu erreichen. Der Aufsatzkranz verfügt über einen umlaufenden Kragen. Dieser erleichtert die Anbindung an die wasserdichte Schicht im Dach.
- Der Aufsatzkranz XRD/W bietet eine verstärkte Stabilität im Vergleich zu dem Aufsatzkranz XRD und hat Einfluss auf den Nutzkomfort der Fenster DXW und Ausstiegsfenster DR_.
- Die Rahmenprofile sind aus einem umweltfreundlichen Recycling-Material gefertigt und mit Wärmedämmsttoff (EPS) gefüllt, was für gute Wärmedämmeigenschaften sorgt. Bei der Ausführung XRD/W besteht die Füllung aus imprägnierten Holzeinsätzen, was die Stabilität des Elementes verstärkt.
- Angepasst an die Standardgrößen der Flachdachfenster; ebenfalls in Sondergrößen erhältlich (für den Einbau mit Flachdachfenstern vom Typ D_F, D_G und D_Z in Sondergrößen)
- Der Gefällekranz XRD/A ist geeignet für Flachdachfenster vom Typ D_F und D_G und ermöglicht den Einbau bei geringeren Dachneigungen als 2 Grad. Direkt unter dem Fenster montiert, vergrößert der Gefällekranz die Montageneigung um 3 Grad.
- Der Gefällekranz XRD/A besteht aus 4 miteinander verbundenen, imprägnierten und lackierten Holzelementen, die eine Aufkeillösung bilden und ist kompatibel mit XRD und XRD/W

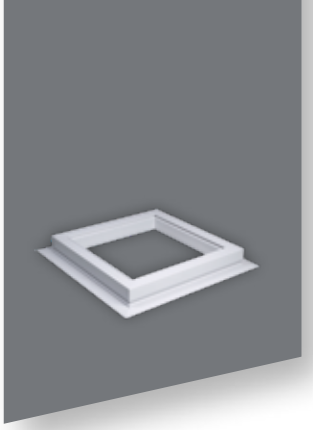

- Der Aufsatzkranz verfügt über einen umlaufenden Kragen. Dieser erleichtert die Anbindung an die wasserdichte Schicht im Dach

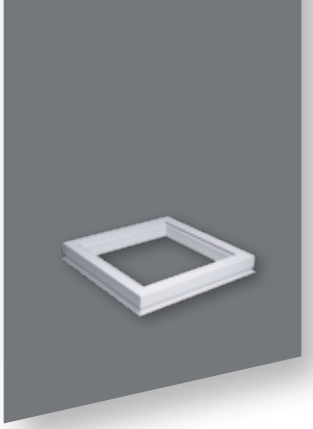

- Werden mehrere Aufsatzkränze verwendet, wird der umlaufende Kragen einfach entfernt und zwei bzw. vom Typ XRD/W drei Aufsatzkränze können bereits ab Werk vormontiert werden

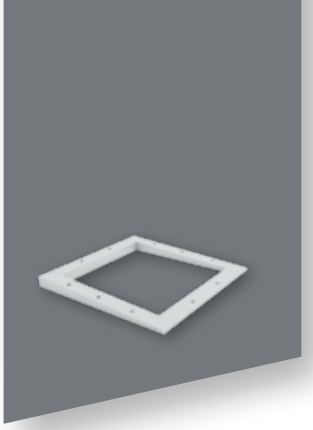

- Der Gefällekranz XRD/A wird direkt unter dem Fenster montiert

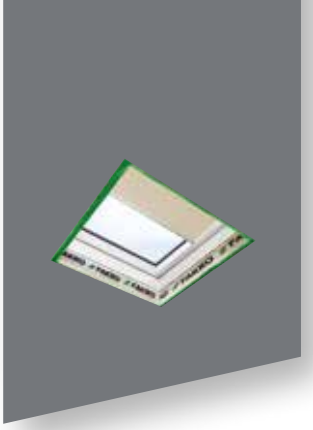

- Die Dampfsperrschürze XDS-D sorgt für einen luftdichten Anschluß des Fensters

Die Aufsatzkränze XRD und XRD/W mit einer Höhe von 15cm ermöglichen den Einsatz der Flachdachfenster in Gründächern und vergleichbaren Konstruktionen. Sie sind für alle Flachdachfenster geeignet.
Sie verkürzen die Montagezeit, wo die Montage des Fensters nur mit Aufstockung möglich ist, z.B. in Kies- oder Gründächern bzw. dicken Dämmschichten. Der Rahmen XRD/A ist für Flachdachfenster vom Typ D_F und D_G geeignet, ermöglicht den Einbau bei kleinerem Dachneigungen als 2 Grad. Eine Montage direkt unter dem Fenster vergrößert die Montageneigung um 3 Grad.

Montagezubehör für DRL

Fenstergröße [cm] (Größe der Dachöffnung)	60x60 01	60x90 02	70x70 03	80x80 04	90x90 05	90x120 06
XRD/W	**315,00**	**322,00**	**330,00**	**333,00**	**337,00**	**346,00**
	378,00	386,40	396,00	399,60	404,40	415,20
XRD/W30	**630,00**	**644,00**	**660,00**	**666,00**	**674,00**	**692,00**
	756,00	772,80	792,00	799,20	808,80	830,40
XRD/W45	**945,00**	**966,00**	**990,00**	**999,00**	**1011,00**	**1038,00**
	1134,00	1159,20	1188,00	1198,80	1213,20	1245,60

Preise in Euro exkl. 20% Ust
Preise in Euro inkl. 20% Ust

Aufsatzkranzverlängerung für DSC und DS	100x100	105x105	120x120
XRD/S doppelte Ausführung	**818,00**	**854,00**	**935,00**
	981,60	1024,80	1122,00

Preise in Euro exkl. 20% Ust
Preise in Euro inkl. 20% Ust

ZUBEHÖR

ZSD

Teleskop-Bedienstange ZSD für die Bedienung der Flachdachfenster vom Typ DMC, DMF, DMG, DMZ sowie der Verdunkelungsrollos ARF/D und APF/D. Die Länge der Bedienstange beträgt 119 cm (kann auf 330 cm verlängert werden).

ZSD 39,00 / 46,80

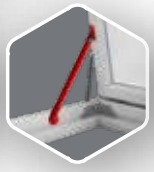

ZBR

Der Öffnungsbegrenzer ZBR schützt vor einem ungewollten Zuklappen der Ausstiegsklappe. Der Öffnungsbegrenzer ZBR ist für Flachdachausstieg DRL und Flachdachausstiegsfenster DRC geeignet.

ZBR 71,00 / 85,20

ZBL/D

Dieses Schloss verhindert das unerwünschte Öffnen des Fensters. Geeignet für Flachach-Fenster DRF, DRC, DRG und DRL.

ZBL/D 58,00 / 69,60

ZRH12

Mehrkanal-Fernbedienung zur Steuerung der Produkte einzeln oder in bis zu 12 Gruppen.

ZRH12 107,00 / 128,40

ZRH1

12-Kanal Steuersystem als Fernbedienung, schwarz oder weiß

ZRH1 77,00 / 92,40

ZRS24

24-Kanal Steuersystem als Fernbedienung, schwarz oder weiß

ZRS24 181,00 / 217,20

ZRW7

7-Kanal Steuersystem als Funktaster

ZRW7 124,00 / 148,80

ZWMA

4-kanalig Schnittstelle

ZWMA 219,00 / 262,80

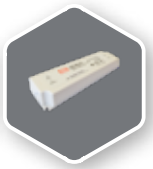

LPV-60-15

Trafo

LPV-60-15 91,00 / 109,20

HITZESCHUTZ

AUSSENZUBEHÖR – NETZMARKISEN

- Die Konstruktion der Flachdachfenster ermöglicht eine Montage von Innen- und Außenzubehör
- Die Netzmarkise hält die Sonnenhitze bereits außen vor der Verglasung ab und schützt dadurch den Innenraum vor übermäßiger Hitze
- Die Netzmarkise ist ein bis zu 8 mal effizienter Hitzeschutz als Innenzubehör
- Schutz vor übermäßiger Sonnenstrahlung bei gleichzeitiger Sicherung des Ausblickes
- Sorgt für eine gleichmäßige Verteilung des Lichts und beugt Reflexionen auf der Fensterscheibe vor
- Schutz vor UV-Strahlung

8 mal effizienter als Innenzubehör

AMZ/F SOLAR

- geeignet für Flachdachfenster vom Typ D_F und D_G
- komfortable, automatische Steuerung: bei hoher Strahlungsintensität der Sonne schließt sie sich selbsttätig, bei Bewölkung oder Dämmerung öffnet sie sich automatisch
- ausgestattet mit einer Solarzelle, die gleichzeitig auch die Funktion eines Lichtsensors erfüllt
- ausgestattet mit Akku, der durch die integrierte Solarzelle aufgeladen wird

Steuerung
- automatisch oder mittels Fernbedienung

I 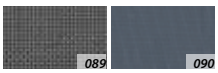

Stoff mit 10%-iger relativer Öffnungsweite

II

Stoff mit 1%-iger relativer Öffnungsweite

Druckbedingt können die Abbildungen der Stoffe und Farben von den tatsächlichen abweichen.

Fenstergröße [cm x cm] Größenbezeichnung	60x60 01	60x90 02	70x70 03	80x80 04	90x90 05	90x120 06	100x100 07	100x150 10	120x120 08	140x140 09	120x220 11	200x100 34K	90x60 31K	120x90 32K	150x100 33K
AMZ/F I Solar (089, 090)	**683,00**	**702,00**	**716,00**	**725,00**	**741,00**	**758,00**	**750,00**	**876,00**	**781,00**	**949,00**	**1119,00**	**1063,00**	**702,00**	**758,00**	**876,00**
	819,60	842,40	859,20	870,00	889,20	909,60	900,00	1051,20	937,20	1138,80	1342,80	1275,60	842,40	909,60	1051,20
AMZ/F II Solar (092)	**728,00**	**747,00**	**761,00**	**770,00**	**786,00**	**803,00**	**795,00**	**921,00**	**826,00**	**994,00**	**1164,00**	**1108,00**	**747,00**	**803,00**	**921,00**
	873,60	896,40	913,20	924,00	943,20	963,60	954,00	1105,20	991,20	1192,80	1396,80	1329,60	896,40	963,60	1105,20

Bei der Montage der Netzmarkisen, AMZ/Z Z-Wave an den Fenstern DX_ und DM_ sind Netzteile und Fernbedienungen/Wandschalter gesondert zu bestellen.

Preise in Euro exkl. 20% Ust
Preise in Euro inkl. 20% Ust

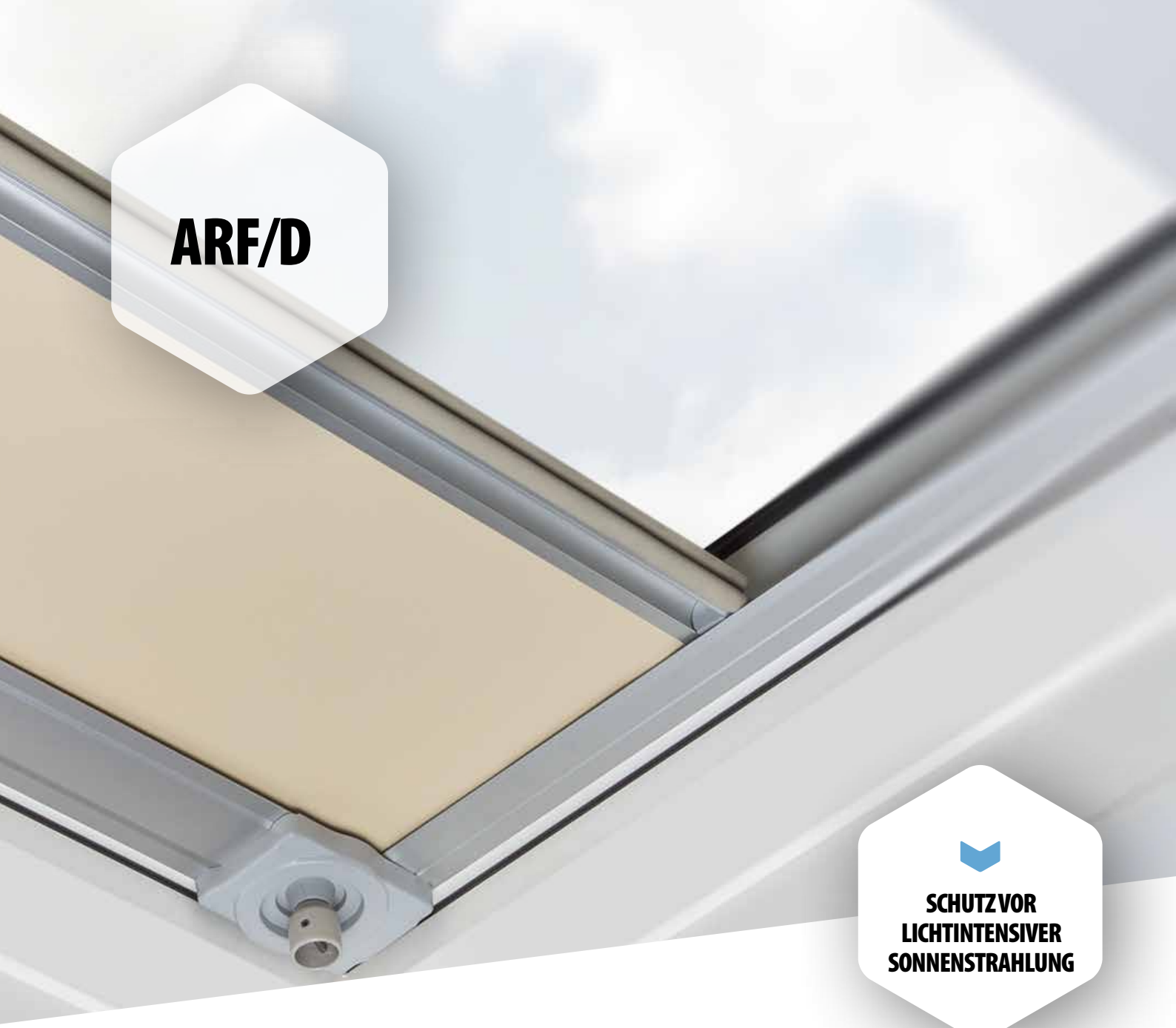

SCHUTZ VOR LICHTINTENSIVER SONNENSTRAHLUNG

INNENZUBEHÖR – VERDUNKELUNGSROLLOS

- Dekoratives Element und Schutz vor lichtintensiver Sonnenstrahlung
- Stufenlose Reduzierung des Lichteinfalls bis hin zur Verdunkelung durch die Arretierung des Rollos in verschiedenen, beliebigen Positionen
- Aluminiumblende verdeckt den Rollostoff im eingefahrenem Zustand vollständig
- Lieferbar in drei Bedienvarianten
- Geeignet für Flachdachfenster vom Typ D_C, D_G, D_Z und D_F

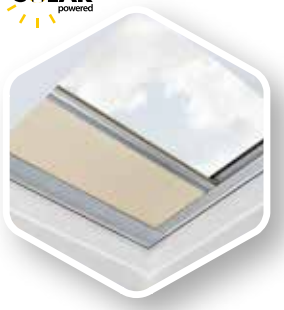

ARF/D SOLAR

- Ausgestattet mit Akku, der durch die integrierte Solarzelle aufgeladen wird
- Im kabellosen Z-Wave System

Steuerung:
- über Fernbedienung oder Wandschalter (Fernbedienung oder Schalter sind gesondert zu bestellen)

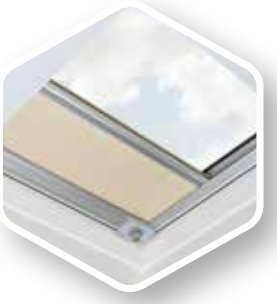

ARF/D

- Aluminiumblende verdeckt den Rollostoff im eingefahrenem Zustand vollständig
- Schutz vor Sonnenstrahlung

Steuerung:
- manuelle Bedienung mit Bedienstange ZSD

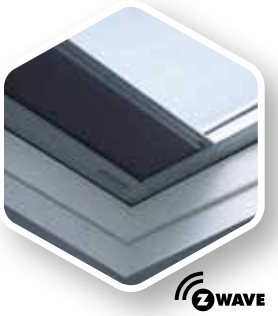

ARF/D Z-Wave

- Im kabellosen Z-Wave System
- Zum Anschluss ans Netzteil

Steuerung:
- über Fernbedienung oder Wandschalter (Fernbedienung oder Schalter sind gesondert zu bestellen)

I

255

055

052

051

265

II

053

227

256

054

260

056

059

233

226

275

277

Druckbedingt können die Abbildungen der Stoffe und Farben von den tatsächlichen abweichen.

Fenstergröße [cm] Größenbezeichnung	60x60 01	60x90 02	70x70 03	80x80 04	90x90 05	90x120 06	100x100 07	100x150 10	120x120 08	140x140 09	120x220 11	200x100 34K	90x60 31K	120x90 32K	150x100 33K
ARF/D I	**84,00**	**90,00**	**99,00**	**105,00**	**109,00**	**129,00**	**123,00**	**-**	**128,00**	**-**	**-**	**-**	**90,00**	**129,00**	**-**
	100,80	108,00	118,80	126,00	130,80	154,80	147,60	-	153,60	-	-	-	108,00	154,80	-
ARF/D II	**109,00**	**115,00**	**124,00**	**130,00**	**134,00**	**154,00**	**148,00**	**-**	**153,00**	**-**	**-**	**-**	**115,00**	**154,00**	**-**
	130,80	138,00	148,80	156,00	160,80	184,80	177,60	-	183,60	-	-	-	138,00	184,80	-
ARF/D I Z-Wave	**308,00**	**332,00**	**323,00**	**330,00**	**349,00**	**354,00**	**348,00**	**372,00**	**371,00**	**-**	**-**	**-**	**332,00**	**354,00**	**-**
	369,60	398,40	387,60	396,00	418,80	424,80	417,60	446,40	445,20	-	-	-	398,40	424,80	-
ARF/D II Z-Wave	**333,00**	**357,00**	**348,00**	**355,00**	**374,00**	**379,00**	**373,00**	**397,00**	**396,00**	**-**	**-**	**-**	**357,00**	**379,00**	**-**
	399,60	428,40	417,60	426,00	448,80	454,80	447,60	476,40	475,20	-	-	-	428,40	454,80	-
NEUHEIT **ARF/ D Solar I**	**357,00**	**363,00**	**365,00**	**371,00**	**382,00**	**398,00**	**399,00**	**444,00**	**427,00**	**473,00**	**499,00**	**474,00**	**363,00**	**398,00**	**444,00**
	428,40	435,60	438,00	445,20	458,40	477,60	478,80	532,80	512,40	567,60	598,80	568,80	435,60	477,60	532,80
NEUHEIT **ARF/ D Solar II**	**382,00**	**388,00**	**390,00**	**396,00**	**407,00**	**423,00**	**424,00**	**469,00**	**452,00**	**498,00**	**524,00**	**499,00**	**388,00**	**423,00**	**469,00**
	458,40	465,60	468,00	475,20	488,40	507,60	508,80	562,80	542,40	597,60	628,80	598,80	465,60	507,60	562,80

ACHTUNG: Bei der Montage der Verdunkelungsrollos ARF/D Z-Wave an den Fenstern DXC und DMC sind Netzteile und Fernbedienungen/Wandschalter gesondert zu bestellen.
Ab der Größe 120x120cm ist das ARF/D Z-Wave zweiteilig

Preise in Euro exkl. 20% Ust
Preise in Euro inkl. 20% Ust

FLACHDACHSYSTEM FÜR DEN KOMBINIERTEN EINBAU

DOPPELSEITIGES FLACHDACHSYSTEM EFR

- Das EFR Flachdachsystem ermöglicht den kombinierten Einbau von Dachfenstern im Flachdach
- Die zweiseitige Holzkonstruktion ist aufgebaut wie ein Aufsetz-Satteldach mit Dachfenstern auf den gegenüberliegenden Seiten. Es sorgt so für eine effektive Belichtung über den ganzen Tag hinweg und sieht dabei von außen wie innen sehr gut aus. Dank der kurzen Montagezeit und der moderaten Kosten ist dieses System für Bauherren und Planer gleichermaßen spannend
- Das EFR Flachdachsystem verfügt über gute Wärmedämmparameter und die Konstruktion ermöglicht eine Montage von FAKRO-Standard-Dachfenstern aus Holz
- Das EFR Flachdachsystem besteht aus einer wärmegedämmten Konstruktion aus OSB- Platten und EPS
- Dämmplatten. Die inneren Wände sind aus OSB-Platten, an die das Innenfutter angeschlossen werden kann. Der Blendrahmenabstand zwischen den Fenstern nebeneinander beträgt 40mm. Der Thermo-Eindeckrahmen sorgt für eine gute Wärmedämmung. Das komplette System besteht aus dem Traggestell, dem Eindeckrahmen und den Hilfssparren. Die Fenster sind gesondert zu bestellen
- Es gibt ein breites Angebot an Innen- und Außenzubehör: das Innenzubehör sorgt für Regulierung vom Lichteinfall und das Außenzubehör bietet einen wirksamen Hitzeschutz. Bei dem System werden vor allem elektrische Zubehörprodukte empfohlen
- Zugelassene Dachneigung: 0 bis 15 Grad

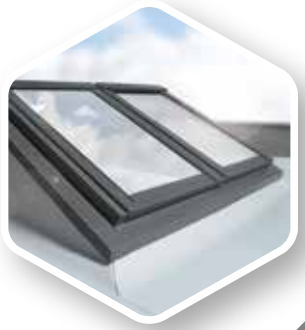

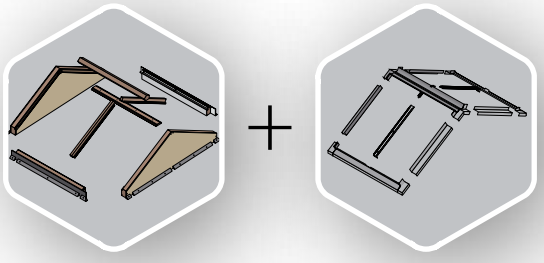

EFR

- Das EFR Flachdachsystem ist in der Standardversion für Fenster der Breiten 78 und 114cm in einer B2/2 Kombination vorgesehen (je zwei Fenster je Seite)
- Maximale Fensterlänge: 140cm
- Maximale Öffnung im Dach: 228 x 250cm
- Der obere Winkel zwischen den gegenüber liegenden Fenstern beträgt 120 Grad, Neigung der Fenster relativ zur Dachfläche: 30 Grad
- Sonderlösungen wie Kombination B3/2, B4/2, oder Fenster mit anderer Neigung sind auf Anfrage möglich
- Maximale Gesamtbreite der Kombination: 250cm

DOPPELSEITIGES FLACHDACHSYSTEM

Größe [cm]	**4 x 78x98**	**4 x 78x118**	**4 x 78x140**	**4 x 114x98**	**4 x 114x118**	**4 x 114x140**
Gesamtgröße [cm] - (S x L x h)	196x217x73	196x252x83	196x290x94	268x217x73	268x252x83	268x290x94
Größe der Dachöffnung [cm]	156x177	156x212	156x250	228x177	228x212	228x250
Verglasungsfläche B2/2 [m²]	1,88	2,36	2,92	3,04	3,80	4,64
Größenbezeichnung	**B2/2 05**	**B2/2 06**	**B2/2 07**	**B2/2 20**	**B2/2 10**	**B2/2 11**
EFR	**Preise auf Anfrage**					

SONDERGRÖSSEN DER FLACHDACHFENSTER VOM TYP F UND G

DXF DU6 / DXG P2

Fensterhöhe = 60 bis 220 cm	Fensterbreite = 60 bis 220 cm																
	60	70	80	90	100	110	120	130	140	150	160	170	180	190	200	210	220
60	0,23			0,37													
70		0,33															
80			0,46														
90	0,37			0,6			0,83										
100					0,77					1,21					1,64		
110																	
120				0,83			1,16										
130																	
140									1,63								
150																	
160																	
170																	
180																	
190																	
200																	
210																	
220							2,23										

- *lieferbar auch in Sondergrößen*
- *Größe nicht lieferbar*
- 0,23 *effektive Verglasungsfläche bei Standardgrößen*

DMF DU6 / DMG P2

Fensterhöhe = 60 bis 220 cm	Fensterbreite = 60 bis 220 cm																
	60	70	80	90	100	110	120	130	140	150	160	170	180	190	200	210	220
60	0,23			0,37													
70		0,33															
80			0,46														
90	0,37			0,6			0,83										
100					0,77					1,21					1,64		
110																	
120				0,83			1,16										
130																	
140									1,63								
150																	
160																	
170																	
180																	
190																	
200																	
210																	
220							2,23										

- *lieferbar auch in Sondergrößen*
- *Größe nicht lieferbar*
- 0,23 *effektive Verglasungsfläche bei Standardgrößen*

DEF DU6 / DEG P2

Fensterhöhe = 60 bis 220 cm	Fensterbreite = 60 bis 220 cm																
	60	70	80	90	100	110	120	130	140	150	160	170	180	190	200	210	220
60	0,23			0,37													
70		0,33															
80			0,46														
90	0,37			0,6			0,83										
100					0,77					1,21					1,64		
110																	
120				0,83			1,16										
130																	
140									1,63								
150																	
160																	
170																	
180																	
190																	
200																	
210																	
220							2,23										

- *lieferbar auch in Sondergrößen*
- *Größe nicht lieferbar*
- 0,23 *effektive Verglasungsfläche bei Standardgrößen*

D_F DU6

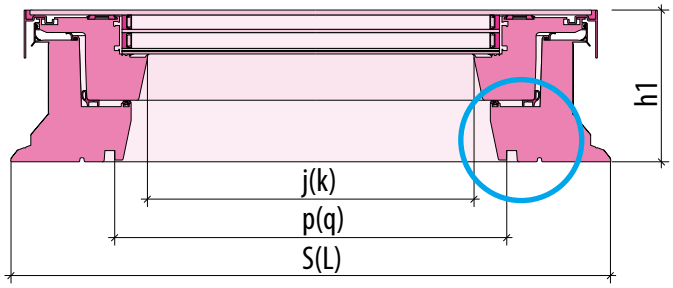

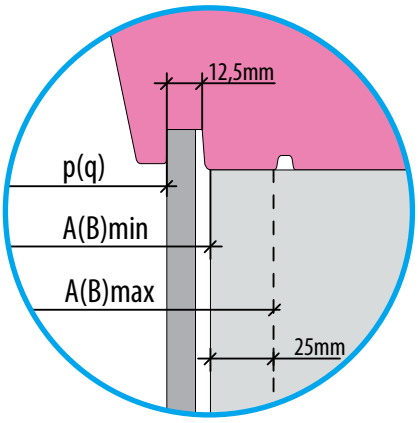

XRD
XRD/W

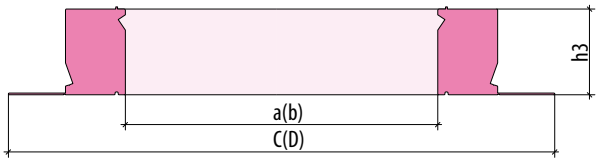

XRD/A

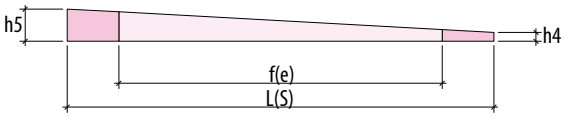

lichte Dachöffnung		Größen-bezeich-nung	Außen-abmessungen	Innenfutter-Nutmaße	Lichtmaß Scheibe	Höhe				Innen-abmessungen		Außenabmessungen mit Kragen
AxB max.	AxB min.		SxL	pxq	jxk	h1	h3	h4	h5	axb	exf	CxD
[cm]	[cm]		[mm]									
65 x 65	60 x 60	01K	820 x 820	558 x 558	476 x 476	191	150	20	63	610 x 610	644 x 644	1020 x 1020
65 x 95	60 x 90	02K	820 x 1120	558 x 858	476 x 776	191	150	20	79	610 x 910	644 x 944	1020 x 1320
75 x 75	70 x 70	03K	920 x 920	658 x 658	576 x 576	191	150	20	68	710 x 710	744 x 744	1120 x 1120
85 x 85	80 x 80	04K	1020 x 1020	758 x 758	676 x 676	191	150	20	74	810 x 810	844 x 844	1220 x 1220
95 x 95	90 x 90	05K	1120 x 1120	858 x 858	776 x 776	191	150	20	79	910 x 910	944 x 944	1320 x 1320
95 x 125	90 x 120	06K	1120 x 1420	858 x 1158	776 x 1076	191	150	20	94	910 x 1210	944 x 1244	1320 x 1620
105 x 105	100 x 100	07K	1220 x 1220	958 x 958	876 x 876	191	150	20	84	1010 x 1010	1044 x 1044	1420 x 1420
105 x 155	100 x 150	10K	1220 x 1720	958 x 1458	876 x 1376	191	150	20	110	1010 x 1510	1044 x 1544	1420 x 1920
125 x 125	120 x 120	08K	1420 x 1420	1158 x 1158	1076 x 1076	191	150	20	94	1210 x 1210	1244 x 1244	1620 x 1620
145 x 145	140 x 140	09K	1620 x 1620	1358 x 1358	1276 x 1276	191	150	20	105	1410 x 1410	1444 x 1444	1820 x 1820
125 x 225	120 x 220	11K	1420 x 2420	1158 x 2158	1076 x 2076	191	150	20	147	1210 x 2210	1244 x 2244	1620 x 2620

D_CP2

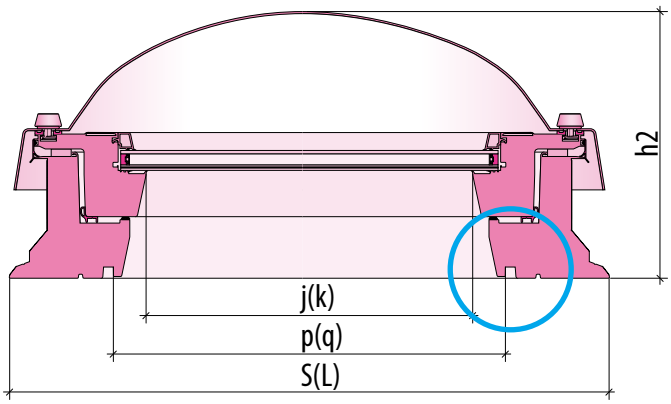

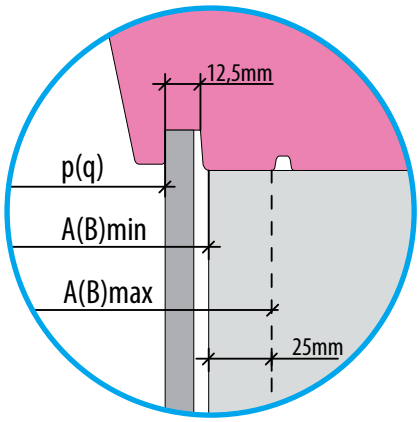

lichte Dachöffnung		Größen-bezeich-nung	Außen-abmessungen	Innenfutter-Nutmaße	Lichtmaß Scheibe	Höhe
AxB max.	AxB min.		SxL	pxq	jxk	h2
[cm]	[cm]		[mm]			
65 x 65	60 x 60	01K	820 x 820	558 x 558	476 x 476	347
65 x 95	60 x 90	02K	820 x 1120	558 x 858	476 x 776	347
75 x 75	70 x 70	03K	920 x 920	658 x 658	576 x 576	347
85 x 85	80 x 80	04K	1020 x 1020	758 x 758	676 x 676	347
95 x 95	90 x 90	05K	1120 x 1120	858 x 858	776 x 776	382
95 x 125	90 x 120	06K	1120 x 1420	858 x 1158	776 x 1076	382
105 x 105	100 x 100	07K	1220 x 1220	958 x 958	876 x 876	382
105 x 155	100 x 150	10K	1220 x 1720	958 x 1458	876 x 1376	432
125 x 125	120 x 120	08K	1420 x 1420	1158 x 1158	1076 x 1076	432
145 x 145	140 x 140	09K	1620 x 1620	1358 x 1358	1276 x 1276	432
125 x 225	120 x 220	11K	1420 x 2420	1158 x 2158	1076 x 2076	432

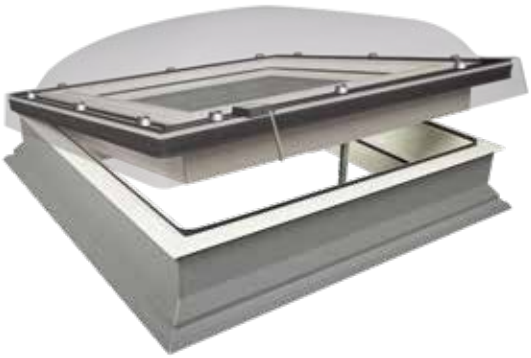

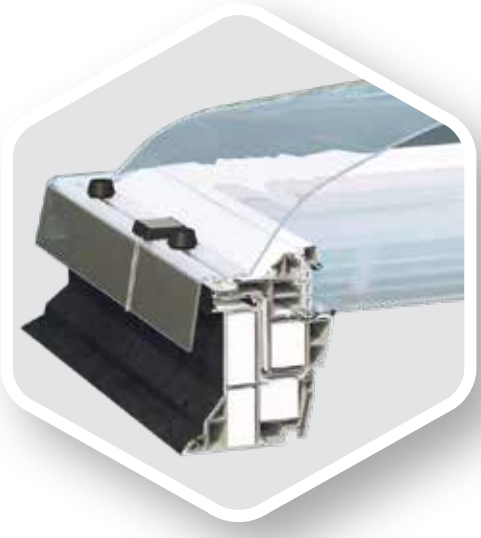

D_G P2

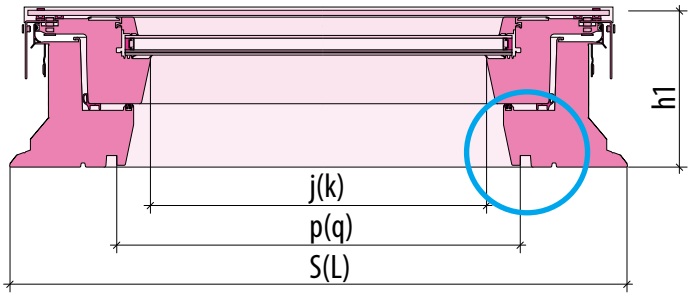

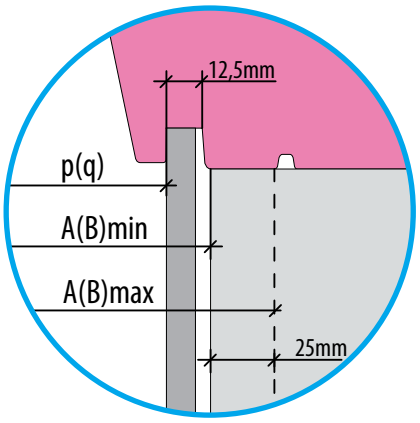

lichte Dachöffnung		Größen-bezeich-nung	Außen-abmessungen	Innenfutter-Nutmaße	Lichtmaß Scheibe	Höhe
AxB max.	AxB min.		SxL	pxq	jxk	h1
[cm]	[cm]		[mm]			
65 x 65	60 x 60	01K	820 x 820	558 x 558	476 x 476	191
65 x 95	60 x 90	02K	820 x 1120	558 x 858	476 x 776	191
75 x 75	70 x 70	03K	920 x 920	658 x 658	576 x 576	191
85 x 85	80 x 80	04K	1020 x 1020	758 x 758	676 x 676	191
95 x 95	90 x 90	05K	1120 x 1120	858 x 858	776 x 776	191
95 x 125	90 x 120	06K	1120 x 1420	858 x 1158	776 x 1076	191
105 x 105	100 x 100	07K	1220 x 1220	958 x 958	876 x 876	191
105 x 155	100 x 150	10K	1220 x 1720	958 x 1458	876 x 1376	191
125 x 125	120 x 120	08K	1420 x 1420	1158 x 1158	1076 x 1076	191
145 x 145	140 x 140	09K	1620 x 1620	1358 x 1358	1276 x 1276	191
125 x 225	120 x 220	11K	1420 x 2420	1158 x 2158	1076 x 2076	191

D_Z-A P2 AMZ/Z Z-Wave

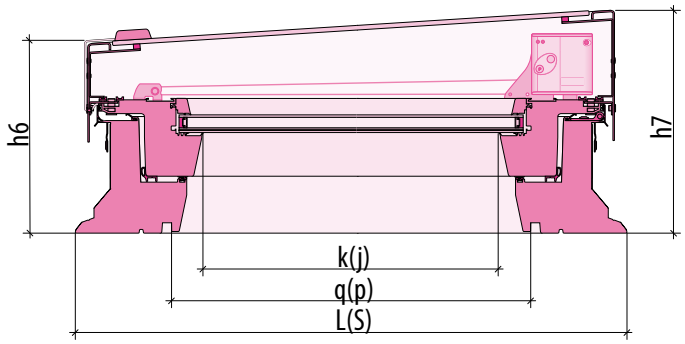

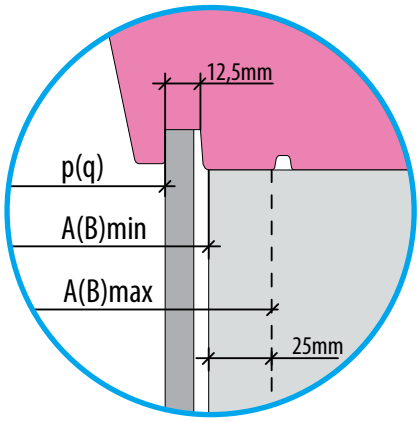

lichte Dachöffnung		Größen-bezeich-nung	Außen-abmessungen	Innenfutter-Nutmaße	Lichtmaß Scheibe	Höhe	
AxB max.	AxB min.		SxL	pxq	jxk	h7	h6
[cm]	[cm]		[mm]				
65 x 65	60 x 60	01K	820 x 820	558 x 558	476 x 476	305	257
65 x 95	60 x 90	02K	820 x 1120	558 x 858	476 x 776	305	257
75 x 75	70 x 70	03K	920 x 920	658 x 658	576 x 576	305	257
85 x 85	80 x 80	04K	1020 x 1020	758 x 758	676 x 676	305	257
95 x 95	90 x 90	05K	1120 x 1120	858 x 858	776 x 776	305	257
95 x 125	90 x 120	06K	1120 x 1420	858 x 1158	776 x 1076	305	257
105 x 105	100 x 100	07K	1220 x 1220	958 x 958	876 x 876	305	257
125 x 125	120 x 120	08K	1420 x 1420	1158 x 1158	1076 x 1076	305	257

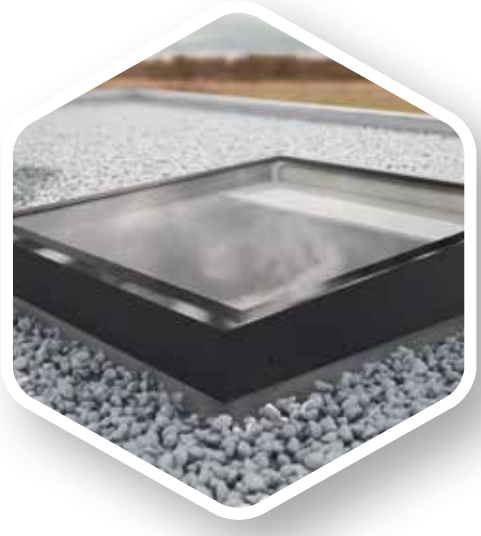

DXW DW6

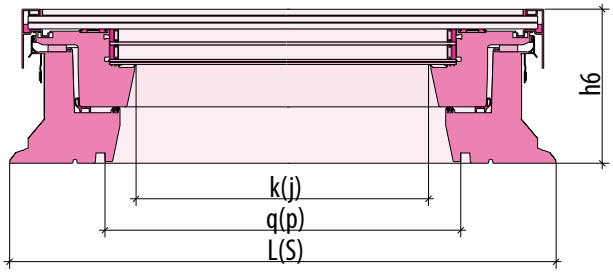

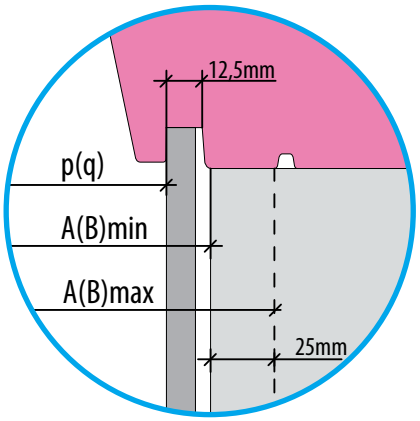

lichte Dachöffnung		Größen-bezeich-nung	Außen-abmessungen	Innenfutter-Nutmaße	Lichtmaß Scheibe	Höhe
AxB max.	AxB min.		SxL	pxq	jxk	h6
[cm]	[cm]		[mm]			
65 x 65	60 x 60	01K	820 x 820	558 x 558	476 x 476	212
65 x 95	60 x 90	02K	820 x 1120	558 x 858	476 x 776	212
75 x 75	70 x 70	03K	920 x 920	658 x 658	576 x 576	212
85 x 85	80 x 80	04K	1020 x 1020	758 x 758	676 x 676	212
95 x 95	90 x 90	05K	1120 x 1120	858 x 858	776 x 776	212
95 x 125	90 x 120	06K	1120 x 1420	858 x 1158	776 x 1076	212
105 x 105	100 x 100	07K	1220 x 1220	958 x 958	876 x 876	212
125 x 125	120 x 120	08K	1420 x 1420	1158 x 1158	1076 x 1076	212

FLACHDACHFENSTER **TYP D_F**

FLACHDACHFENSTER

NEU

ab Mitte 2023 neue Größen

Fenstergröße [cm] (erforderliche Deckenöffnung)	60x60	60x90	70x70	80x80	90x90	90x120	100x100	100x150[1]	120x120[1]	140x140	120x220	200x100	90x60	120x90	150x100
Lichtfläche [m²]	0,23	0,37	0,33	0,46	0,6	0,83	0,77	1,21	1,16	1,63	2,23	1,64	0,37	0,83	1,21
Größenbezeichnung	01	02	03	04	05	06	07	10	08	09	11	34K	31K	32K	33K
DXF DU6 Fixelement U_w=0,70 W/m²K*	**1152,00**	**1268,00**	**1338,00**	**1372,00**	**1523,00**	**1799,00**	**1691,00**	**2198,00**	**1980,00**	**2724,00**	**3668,00**	**3487,00**	**1523,00**	**1799,00**	**2198,00**
	1382,40	1521,60	1605,60	1646,40	1827,60	2158,80	2029,20	2637,60	2376,00	3268,80	4401,60	4184,40	1827,60	2158,80	2637,60
DMF DU6 manuelle Steuerung mit der 2,2 m langen Bedienstange U_w=0,70 W/m²K*	**1285,00**	**1415,00**	**1488,00**	**1527,00**	**1696,00**	**2011,00**	**1887,00**	**2612,00**	**2212,00**	**3137,00**	**4079,00**	**3851,00**	**1696,00**	**2011,00**	**2612,00**
	1542,00	1698,00	1785,60	1832,40	2035,20	2413,20	2264,40	3134,40	2654,40	3764,40	4894,80	4621,20	2035,20	2413,20	3134,40
DEF DU6 elektrisch gesteuert U_w=0,70 W/m²K*	**1663,00**	**1914,00**	**1933,00**	**2091,00**	**2325,00**	**2574,00**	**2499,00**	**3162,00**	**3023,00**	**3681,00**	**4611,00**	**4373,00**	**2014,00**	**2674,00**	**3162,00**
	1995,60	2296,80	2319,60	2509,20	2790,00	3088,80	2998,80	3794,40	3627,60	4417,20	5533,20	5247,60	2416,80	3208,80	3794,40
NEUHEIT **DEF DU6 Solar** U_w=0,70 W/m²K*	**1737,00**	**2004,00**	**2022,00**	**2212,00**	**2451,00**	**2706,00**	**2633,00**	**3302,00**	**3239,00**	**3880,00**	**4841,00**	**4599,00**	**2104,00**	**2806,00**	**3302,00**
	2084,40	2404,80	2426,40	2654,40	2941,20	3247,20	3159,60	3962,40	3886,80	4656,00	5809,20	5518,80	2524,80	3367,20	3962,40
DXF DU8 Fixelement U_w=0,64 W/m²K*	**1671,00**	**1843,00**	**1945,00**	**1994,00**	**1956,00**	**2610,00**	**2458,00**	**3185,00**	**2872,00**	**4036,00**	**5433,00**	**-**	**1843,00**	**2610,00**	**3185,00**
	2005,20	2211,60	2334,00	2392,80	2347,20	3132,00	2949,60	3822,00	3446,40	4843,20	6519,60	-	2211,60	3132,00	3822,00
DMF DU8 manuelle Steuerung mit der 2,2 m langen Bedienstange U_w=0,64 W/m²K*	**1823,00**	**2010,00**	**2113,00**	**2170,00**	**2410,00**	**2848,00**	**2679,00**	**3655,00**	**3135,00**	**-**	**-**	**-**	**2010,00**	**2848,00**	**3655,00**
	2187,60	2412,00	2535,60	2604,00	2892,00	3417,60	3214,80	4386,00	3762,00	-	-	-	2412,00	3417,60	4386,00
DEF DU8 elektrisch gesteuert U_w=0,64 W/m²K*	**2149,00**	**2372,00**	**2498,00**	**2561,00**	**2846,00**	**3328,00**	**3160,00**	**4040,00**	**3663,00**	**-**	**-**	**-**	**2472,00**	**3428,00**	**4040,00**
	2578,80	2846,40	2997,60	3073,20	3415,20	3993,60	3792,00	4848,00	4395,60	-	-	-	2966,40	4113,60	4848,00

Preise in Euro exkl. 20% Ust
Preise in Euro inkl. 20% Ust

ACHTUNG: Funkfernbedienung ist gesondert zu bestellen!
*nach DIN EN 14351-1:2006+A2:2016

Lage der Beschläge und Antriebe bei den Fenstern DEF und DMF.
[1]*die Fenster DMF besitzen in den Größen 100x150 und 120x120 einen Spindelantrieb.*

Montagezubehör für D_F

NEU

ab Mitte 2023 neue Größen

DAMPFBREMSMANSCHETTE XDS/D

Fenstergröße [cm]	60x60 01K	60x90 02K	70x70 03K	80x80 04K	90x90 05K	90x120 06K	100x100 07K	100x150 10K	120x120 08K	140x140 09K	120x220 11K	200x100 34K	90x60 31K	120x90 32K	150x100 33K
XDS/D Tiefe 1000mm	**61,00**	**61,00**	**61,00**	**61,00**	**61,00**	**63,00**	**63,00**	**65,00**	**63,00**	**67,00**	**73,00**	**69,00**	**61,00**	**63,00**	**65,00**
	73,20	73,20	73,20	73,20	73,20	75,60	75,60	78,00	75,60	80,40	87,60	82,80	73,20	75,60	78,00

AUFSATZKRANZ - VERLÄNGERUNG XRD UND XRD/W

Fenstergröße [cm]	60x60 01K	60x90 02K	70x70 03K	80x80 04K	90x90 05K	90x120 06K	100x100 07K	100x150 10K	120x120 08K	140x140 09K	120x220 11K	200x100 34K	90x60 31K	120x90 32K	150x100 33K
XRD Standard	**218,00**	**232,00**	**245,00**	**250,00**	**254,00**	**261,00**	**271,00**	**313,00**	**307,00**	**332,00**	**393,00**	**373,00**	**232,00**	**261,00**	**313,00**
	261,60	278,40	294,00	300,00	304,80	313,20	325,20	375,60	368,40	398,40	471,60	447,60	278,40	313,20	375,60
XRD/W45 verstärkt - 3 Stk. übereinander Gesamthöhe 45cm	**819,00**	**864,00**	**897,00**	**915,00**	**927,00**	**951,00**	**984,00**	**1113,00**	**1095,00**	**1176,00**	**1362,00**	**1293,00**	**864,00**	**951,00**	**1113,00**
	982,80	1036,80	1076,40	1098,00	1112,40	1141,20	1180,80	1335,60	1314,00	1411,20	1634,40	1551,60	1036,80	1141,20	1335,60

Kunststoff, Höhe 15 cm

ACHTUNG *Zwei Stück übereinander möglich Bei drei Stk. übereinander MUSS die verstärkte Version XRD/W45 verwendet werden*

AUFKEILELEMENT MIT 3° FÜR FLACHDACHFENSTER

Fenstergröße [cm]	60x60 01K	60x90 02K	70x70 03K	80x80 04K	90x90 05K	90x120 06K	100x100 07K	100x150 10K	120x120 08K	140x140 09K	120x220 11K	200x100 34K	90x60 31K	120x90 32K	150x100 33K
XRD/A	**85,00**	**111,00**	**100,00**	**107,00**	**122,00**	**151,00**	**133,00**	**190,00**	**175,00**	**207,00**	**274,00**	**260,00**	**111,00**	**151,00**	**190,00**
	102,00	133,20	120,00	128,40	146,40	181,20	159,60	228,00	210,00	248,40	328,80	312,00	133,20	181,20	228,00

Preise in Euro exkl. 20% Ust
Preise in Euro inkl. 20% Ust

FLACHACH-FENSTER **TYP D_G**

FLACHDACHFENSTER

NEU

ab Mitte 2023 neue Größen

Fenstergröße [cm] (erforderliche Deckenöffnung)	60x60	60x90	70x70	80x80	90x90	90x120	100x100	100x150[1)]	120x120[1)]	140x140	120x220	200x100	90x60	120x90	150x100
Lichtfläche [m²]	0,23	0,37	0,33	0,46	0,6	0,83	0,77	1,21	1,16	1,63	2,23	1,64	0,37	0,83	1,21
Größenbezeichnung	01	02	03	04	05	06	07	10	08	09	11	34K	31K	32K	33K
DXG P2 Fixelement U_w=0,92 W/m²K*	**780,00**	**854,00**	**857,00**	**911,00**	**981,00**	**1122,00**	**1058,00**	**1338,00**	**1302,00**	**1685,00**	**2268,00**	**2154,00**	**854,00**	**1122,00**	**1338,00**
	936,00	1024,80	1028,40	1093,20	1177,20	1346,40	1269,60	1605,60	1562,40	2022,00	2721,60	2584,80	1024,80	1346,40	1605,60
DMG P2 manuelle Steuerung mit der 2,2 m langen Bedienstange U_w=0,92 W/m²K*	**906,00**	**1019,00**	**1029,00**	**1082,00**	**1174,00**	**1350,00**	**1267,00**	**1791,00**	**1560,00**	**2161,00**	**2684,00**	**2557,00**	**1019,00**	**1350,00**	**1791,00**
	1087,20	1222,80	1234,80	1298,40	1408,80	1620,00	1520,40	2149,20	1872,00	2593,20	3220,80	3068,40	1222,80	1620,00	2149,20
DEG P2 elektrisch gesteuert U_w=0,92 W/m²K*	**1552,00**	**1610,00**	**1698,00**	**1659,00**	**1762,00**	**1935,00**	**1874,00**	**2200,00**	**2140,00**	**2879,00**	**3949,00**	**3755,00**	**1710,00**	**2035,00**	**2200,00**
	1862,40	1932,00	2037,60	1990,80	2114,40	2322,00	2248,80	2640,00	2568,00	3454,80	4738,80	4506,00	2052,00	2442,00	2640,00

ACHTUNG: Funkfernbedienung ist gesondert zu bestellen!

Preise in Euro exkl. 20% Ust
Preise in Euro inkl. 20% Ust

* Nach DIN EN 14351-1:2006+A2:2016

Lage der Beschläge und Antriebe bei den Fenstern DEG und DMG
[1)] Die Ferster DMG besitzen in den Größen 100x150 und 120x120 ein Spindelantrieb

Montagezubehör für D_G

NEU

ab Mitte 2023 neue Größen

DAMPFBREMSMANSCHETTE XDS/D

Fenstergröße [cm]	60x60 01K	60x90 02K	70x70 03K	80x80 04K	90x90 05K	90x120 06K	100x100 07K	100x150 10K	120x120 08K	140x140 09K	120x220 11K	200x100 34K	90x60 31K	120x90 32K	150x100 33K
XDS/D Tiefe 1000mm	**61,00**	**61,00**	**61,00**	**61,00**	**61,00**	**63,00**	**63,00**	**65,00**	**63,00**	**67,00**	**73,00**	**69,00**	**61,00**	**63,00**	**65,00**
	73,20	73,20	73,20	73,20	73,20	75,60	75,60	78,00	75,60	80,40	87,60	82,80	73,20	75,60	78,00

AUFSATZKRANZ - VERLÄNGERUNG XRD UND XRD/W

Fenstergröße [cm]	60x60 01K	60x90 02K	70x70 03K	80x80 04K	90x90 05K	90x120 06K	100x100 07K	100x150 10K	120x120 08K	140x140 09K	120x220 11K	200x100 34K	90x60 31K	120x90 32K	150x100 33K
XRD Standard	**218,00**	**232,00**	**245,00**	**250,00**	**254,00**	**261,00**	**271,00**	**313,00**	**307,00**	**332,00**	**393,00**	**373,00**	**232,00**	**261,00**	**313,00**
	261,60	278,40	294,00	300,00	304,80	313,20	325,20	375,60	368,40	398,40	471,60	447,60	278,40	313,20	375,60
XRD/W45 verstärkt - 3 Stk. übereinander Gesamthöhe 45cm	**819,00**	**864,00**	**897,00**	**915,00**	**927,00**	**951,00**	**984,00**	**1113,00**	**1095,00**	**1176,00**	**1362,00**	**1293,00**	**864,00**	**951,00**	**1113,00**
	982,80	1036,80	1076,40	1098,00	1112,40	1141,20	1180,80	1335,60	1314,00	1411,20	1634,40	1551,60	1036,80	1141,20	1335,60

Kunststoff, Höhe 15 cm

ACHTUNG *Zwei Stück übereinander möglich Bei drei Stk. übereinander MUSS die verstärkte Version XRD/W45 verwendet werden*

AUFKEILELEMENT MIT 3° FÜR FLACHDACHFENSTER

Fenstergröße [cm]	60x60 01K	60x90 02K	70x70 03K	80x80 04K	90x90 05K	90x120 06K	100x100 07K	100x150 10K	120x120 08K	140x140 09K	120x220 11K	200x100 34K	90x60 31K	120x90 32K	150x100 33K
XRD/A	**85,00**	**111,00**	**100,00**	**107,00**	**122,00**	**151,00**	**133,00**	**190,00**	**175,00**	**207,00**	**274,00**	**260,00**	**111,00**	**151,00**	**190,00**
	102,00	133,20	120,00	128,40	146,40	181,20	159,60	228,00	210,00	248,40	328,80	312,00	133,20	181,20	228,00

Preise in Euro exkl. 20% Ust
Preise in Euro inkl. 20% Ust

FLACHDACH-FENSTER **TYP D_Z**

FLACHDACHFENSTER

Fenstergröße [cm] (erforderliche Deckenöffnung)	60x60	60x90	70x70	80x80	90x90	90x120	100x100	100x150	120x120	140x140	120x220
Lichtfläche [m²]	0,23	0,37	0,33	0,46	0,6	0,83	0,77	1,21	1,16	1,63	2,23
Größenbezeichnung	01	02	03	04	05	06	07	10	08	09	11
DXZ-A P2 AMZ/Z Z-Wave Fixelement Fernbedienung und Netzteil für die Netzmarkise sind gesondert zu bestelle U_w=0,95 W/m²K*	**1433,00**	**1595,00**	**1586,00**	**1657,00**	**1803,00**	**2055,00**	**1965,00**	-	**2377,00**	-	-
	1719,60	1914,00	1903,20	1988,40	2163,60	2466,00	2358,00	-	2852,40	-	-
DMZ-A P2 AMZ/Z Z-Wave manuelle Steuerung mit der 2,2 m langen Bedienstange (die Bedienstange ist im Lieferumfang enthalten), Fernbedienung und Netzteil für die Netzmarkise sind gesondert zu bestellen U_w=0,95 W/m²K*	**1741,00**	**1845,00**	**1801,00**	**1864,00**	**2053,00**	**2405,00**	**2291,00**	-	**2652,00**	-	-
	2089,20	2214,00	2161,20	2236,80	2463,60	2886,00	2749,20	-	3182,40	-	-
DEZ-A P2 AMZ/Z Z-Wave elektrisch gesteuert U_w=0,95 W/m²K*	**1950,00**	**2218,00**	**2144,00**	**2388,00**	**2652,00**	**2968,00**	**2886,00**	-	**3455,00**	-	-
	2340,00	2661,60	2572,80	2865,60	3182,40	3561,60	3463,20	-	4146,00	-	-

ACHTUNG: Funkfernbedienung ist gesondert zu bestellen!

* Nach DIN EN 14351-1:2006+A2:2016

Preise in Euro exkl. 20% Ust
Preise in Euro inkl. 20% Ust

Lage der Beschläge und Antriebe bei den Fenstern DEZ und DMZ
[1] Die Ferster DMZ besitzen in der Größe 120x120 ein Spindelantrieb

Montagezubehör für D_Z-A

DAMPFBREMSMANSCHETTE XDS/D

Fenstergröße [cm]	60x60	60x90	70x70	80x80	90x90	90x120	100x100	100x150	120x120	140x140	120x220
XDS/D Tiefe 1000mm	**61,00**	**61,00**	**61,00**	**61,00**	**61,00**	**63,00**	**63,00**	-	**63,00**	-	-
	73,20	73,20	73,20	73,20	73,20	75,60	75,60	-	75,60	-	-

AUFSATZKRANZ - VERLÄNGERUNG XRD UND XRD/W

Fenstergröße [cm]	60x60	60x90	70x70	80x80	90x90	90x120	100x100	100x150	120x120	140x140	120x220
XRD Standard	**218,00**	**232,00**	**245,00**	**250,00**	**254,00**	**261,00**	**271,00**	-	**307,00**	-	-
	261,60	278,40	294,00	300,00	304,80	313,20	325,20	-	368,40	-	-
XRD/W45 verstärkt - 3 Stk. übereinander Gesamthöhe 45cm	**819,00**	**864,00**	**897,00**	**915,00**	**927,00**	**951,00**	**984,00**	-	**1095,00**	-	-
	982,80	1036,80	1076,40	1098,00	1112,40	1141,20	1180,80	-	1314,00	-	-

Kunststoff, Höhe 15 cm

Preise in Euro exkl. 20% Ust
Preise in Euro inkl. 20% Ust

ACHTUNG *Zwei Stück übereinander möglich Bei drei Stk. übereinander MUSS die verstärkte Version XRD/W45 verwendet werden*

FLACHDACHFENSTER **TYP D_C**

FLACHDACHFENSTER

NEU

ab Mitte 2023 neue Größen

Fenstergröße [cm] (erforderliche Deckenöffnung)	60x60	60x90	70x70	80x80	90x90	90x120	100x100	100x150[1)]	120x120[1)]	140x140[2)]	120x220[2)]	200x100	90x60	120x90	150x100
Lichtfläche [m²]	0,23	0,37	0,33	0,46	0,6	0,83	0,77	1,21	1,16	1,63	2,23	1,64	0,37	0,83	1,21
Größenbezeichnung	01	02	03	04	05	06	07	10	08	09	11	34K	31K	32K	33K
DEC-C U8 (VSG) elektrisch gesteuert **U=0,72W/m²K***	**1981,00**	**2108,00**	**2218,00**	**2229,00**	**2384,00**	**2622,00**	**2531,00**	**2993,00**	**2904,00**	**-**	**-**	**-**	**2484,00**	**2722,00**	**2993,00**
U=0,55W/m²K**	2377,20	2529,60	2661,60	2674,80	2860,80	3146,40	3037,20	3591,60	3484,80	-	-	-	2980,80	3266,40	3591,60
DXC-C P2 Fixelement **U=1,2 W/m²K***	**649,00**	**718,00**	**736,00**	**783,00**	**856,00**	**998,00**	**933,00**	**1240,00**	**1200,00**	**1566,00**	**2155,00**	**-**	**856,00**	**998,00**	**1240,00**
Urc=0,73 W/m²K***	778,80	861,60	883,20	939,60	1027,20	1197,60	1119,60	1488,00	1440,00	1879,20	2586,00	-	1027,20	1197,60	1488,00
DMC-C P2 manuelle Steuerung mit der 2,2 m langen Bedienstange **U=1,2 W/m²K***	**798,00**	**906,00**	**935,00**	**978,00**	**1075,00**	**1256,00**	**1173,00**	**1745,00**	**1503,00**	**2090,00**	**2631,00**	**-**	**1075,00**	**1256,00**	**1745,00**
Urc=0,73 W/m²K***	957,60	1087,20	1122,00	1173,60	1290,00	1507,20	1407,60	2094,00	1803,60	2508,00	3157,20	-	1290,00	1507,20	2094,00
DEC-C P2 elektrisch gesteuert **U=1,2 W/m²K***	**1321,00**	**1393,00**	**1465,00**	**1459,00**	**1558,00**	**1714,00**	**1655,00**	**1977,00**	**1918,00**	**2595,00**	**3669,00**	**-**	**1658,00**	**1814,00**	**1977,00**
Urc=0,73 W/m²K***	1585,20	1671,60	1758,00	1750,80	1869,60	2056,80	1986,00	2372,40	2301,60	3114,00	4402,80	-	1989,60	2176,80	2372,40

ACHTUNG: Funkfernbedienung ist gesondert zu bestellen!

* nach DIN EN 12567-2

** nach DIN EN 1873 für die Größe 120x120cm.

*** nach EN 1873:2014+A1:2016 für die Größe 120x120, A:4,1m²

Preise in Euro exkl . 20% Ust
Preise in Euro inkl. 20% Ust

Lage der Beschläge und Antriebe bei den Fenstern DEC und DMC.
[1] - die Fenster DEC U8 VSG besitzen in den Größen 100x150 und 120x120 zwei Kettenantriebe.
[2] - die Fenster DMC P2 besitzen in den Größen 140x140 und 120x220 einen Spindelantrieb.

Montagezubehör für D_C

NEU

ab Mitte 2023 neue Größen

DAMPFBREMSMANSCHETTE XDS/D

Fenstergröße [cm]	60x60 01K	60x90 02K	70x70 03K	80x80 04K	90x90 05K	90x120 06K	100x100 07K	100x150 10K	120x120 08K	140x140 09K	120x220 11K	200x100 34K	90x60 31K	120x90 32K	150x100 33K
XDS/D Tiefe 1000mm	**61,00**	**61,00**	**61,00**	**61,00**	**61,00**	**63,00**	**63,00**	**65,00**	**63,00**	**67,00**	**73,00**	**-**	**61,00**	**63,00**	**65,00**
	73,20	73,20	73,20	73,20	73,20	75,60	75,60	78,00	75,60	80,40	87,60	-	73,20	75,60	78,00

AUFSATZKRANZ - VERLÄNGERUNG XRD UND XRD/W

Fenstergröße [cm]	60x60 01K	60x90 02K	70x70 03K	80x80 04K	90x90 05K	90x120 06K	100x100 07K	100x150 10K	120x120 08K	140x140 09K	120x220 11K	200x100 34K	90x60 31K	120x90 32K	150x100 33K
XRD Standard	**218,00**	**232,00**	**245,00**	**250,00**	**254,00**	**261,00**	**271,00**	**313,00**	**307,00**	**332,00**	**393,00**	**-**	**232,00**	**261,00**	**313,00**
	261,60	278,40	294,00	300,00	304,80	313,20	325,20	375,60	368,40	398,40	471,60	-	278,40	313,20	375,60
XRD/W45 verstärkt - 3 Stk. übereinander Gesamthöhe 45cm	**819,00**	**864,00**	**897,00**	**915,00**	**927,00**	**951,00**	**984,00**	**1113,00**	**1095,00**	**1176,00**	**1362,00**	**-**	**864,00**	**951,00**	**1113,00**
	982,80	1036,80	1076,40	1098,00	1112,40	1141,20	1180,80	1335,60	1314,00	1411,20	1634,40	-	1036,80	1141,20	1335,60

Kunststoff, Höhe 15 cm

Preise in Euro exkl. 20% Ust
Preise in Euro inkl. 20% Ust

ACHTUNG *Zwei Stück übereinander möglich Bei drei Stk. übereinander MUSS die verstärkte Version XRD/W45 verwendet werden*

AUSSTIEGSFENSTER FÜR **FLACHDACH DRF, DRC, DRG**

FLACHDACHFENSTER

Fenstergröße [cm] (erforderliche Deckenöffnung)	90x90	90x120	100x100	120x120
Lichtfläche [m²]	0,6	0,83	0,77	1,16
Größenbezeichnung	05	06	07	08
DRF DU6 Ausstiegsfenster mit Flachverglasung U_w=0,74 W/m²K*	**2029,00**	**2301,00**	**2152,00**	**2697,00**
	2434,80	2761,20	2582,40	3236,40
DRG DU6	**1735,00**	**2009,00**	**1879,00**	**2306,00**
	2082,00	2410,80	2254,80	2767,20
DRC-C P2 Ausstiegsfenster mit Kuppel U=0,93 W/m²K**	**1523,00**	**1726,00**	**1617,00**	**2025,00**
	1827,60	2071,20	1940,40	2430,00
DRC-M P2 Ausstiegsfenster mit Kuppel U=0,93 W/m²K**	**1687,00**	**1886,00**	**1776,00**	**2177,00**
	2024,40	2263,20	2131,20	2612,40

* nach DIN EN14351-1:2006+A2:2016
** nach DIN EN1873:2005

Preise in Euro exkl. 20% Ust
Preise in Euro inkl. 20% Ust

Montagezubehör für DRF, DRC, DRG

DAMPFBREMSMANSCHETTE XDS/D

Fenstergröße [cm]	60x60	60x90	70x70	80x80	90x90	90x120	100x100	100x150	120x120	140x140	120x220
XDS/D Tiefe 1000mm	-	-	-	-	**61,00**	**63,00**	**63,00**	-	**63,00**	-	-
	-	-	-	-	73,20	75,60	75,60	-	75,60	-	-

AUFSATZKRANZ - VERLÄNGERUNG XRD UND XRD/W

Fenstergröße [cm]	60x60	60x90	70x70	80x80	90x90	90x120	100x100	100x150	120x120	140x140	120x220
XRD/W verstärkt Gesamthöhe 15cm	-	-	-	-	**309,00**	**317,00**	**328,00**	-	**365,00**	-	-
	-	-	-	-	370,80	380,40	393,60	-	438,00	-	-
XRD/W30 verstärkt - 2 Stk. übereinander Gesamthöhe 30cm	-	-	-	-	**618,00**	**634,00**	**656,00**	-	**730,00**	-	-
	-	-	-	-	741,60	760,80	787,20	-	876,00	-	-
XRD/W45 verstärkt - 3 Stk. übereinander Gesamthöhe 45cm	-	-	-	-	**927,00**	**951,00**	**984,00**	-	**1095,00**	-	-
	-	-	-	-	1112,40	1141,20	1180,80	-	1314,00	-	-

ACHTUNG *Bei DRF, DRC, DRG MUSS immer die verstärkte Ausführung XRD/W verwendet werden*

AUFKEILELEMENT MIT 3° FÜR FLACHDACHFENSTER

NEU

Fenstergröße [cm]	60x60 01K	60x90 02K	70x70 03K	80x80 04K	90x90 05K	90x120 06K	100x100 07K	100x150 10K	120x120 08K	140x140 09K	120x220 11K	200x100 34K	90x60 31K	120x90 32K	150x100 33K
XRD/A	-	-	-	-	**122,00**	**151,00**	**133,00**	-	**175,00**	-	-	-	-	-	-
	-	-	-	-	146,40	181,20	159,60	-	210,00	-	-	-	-	-	-

NUR für DRF bei 0 - 2° Dachneigung erforderlich

Preise in Euro exkl. 20% Ust
Preise in Euro inkl. 20% Ust

BEGEHBARES FLACHDACHFENSTER **DXW**

FLACHDACHFENSTER

Fenstergröße [cm] (erforderliche Deckenöffnung)	60x60	60x90	70x70	80x80	90x90	90x120	100x100	100x150	120x120	140x140	120x220
Lichtfläche [m²]	0,23	0,37	0,33	0,46	0,6	0,83	0,77	1,21	1,16	1,63	2,23
Größenbezeichnung	01	02	03	04	05	06	07	10	08	09	11
DXW DW6 Fixelement U_w=0,70 W/m²K*	**2333,00**	**2569,00**	**2710,00**	**2780,00**	**3087,00**	**3651,00**	**3430,00**	-	**4074,00**	-	-
	2799,60	3082,80	3252,00	3336,00	3704,40	4381,20	4116,00	-	4888,80	-	-

* nach DIN EN14351-1:2006+A2:2016

Preise in Euro exkl. 20% Ust
Preise in Euro inkl. 20% Ust

Montagezubehör für DXW

DAMPFBREMSMANSCHETTE XDS/D

Fenstergröße [cm]	60x60	60x90	70x70	80x80	90x90	90x120	100x100	100x150	120x120	140x140	120x220
XDS/D Tiefe 1000mm	**61,00**	**61,00**	**61,00**	**61,00**	**61,00**	**63,00**	**63,00**	-	**63,00**	-	-
	73,20	73,20	73,20	73,20	73,20	75,60	75,60	-	75,60	-	-

AUFSATZKRANZ - VERLÄNGERUNG XRD/W

Fenstergröße [cm]	60x60	60x90	70x70	80x80	90x90	90x120	100x100	100x150	120x120	140x140	120x220
XRD/W verstärkt Gesamthöhe 15cm	**273,00**	**288,00**	**299,00**	**305,00**	**309,00**	**317,00**	**328,00**	-	**365,00**	-	-
	327,60	345,60	358,80	366,00	370,80	380,40	393,60	-	438,00	-	-
XRD/W30 verstärkt - 2 Stk. übereinander Gesamthöhe 30cm	**546,00**	**576,00**	**598,00**	**610,00**	**618,00**	**634,00**	**656,00**	-	**730,00**	-	-
	655,20	691,20	717,60	732,00	741,60	760,80	787,20	-	876,00	-	-
XRD/W45 verstärkt - 3 Stk. übereinander Gesamthöhe 45cm	**819,00**	**864,00**	**897,00**	**915,00**	**927,00**	**951,00**	**984,00**	-	**1095,00**	-	-
	982,80	1036,80	1076,40	1098,00	1112,40	1141,20	1180,80	-	1314,00	-	-

Kunststoff, Höhe 15 cm

Preise in Euro exkl. 20% Ust
Preise in Euro inkl. 20% Ust

ACHTUNG *Bei DXW MUSS immer die verstärkte Ausführung XRD/W verwendet werden*

RAUCHABZUGSFENSTER FÜR **FLACHDÄCHER**

RAUCHABZUGSFENSTER FÜR FLACHDÄCHER

Fenstergröße [cm] (erforderliche Deckenöffnung)	100x100	105x105	120x120
Lichtfläche [m²]	0,90	1,00	1,32
Größenbezeichnung	07K	12K	08K
DSF DU6 U_g=0,5 W/m²K	-	**4619,00**	**5063,00**
	-	5542,80	**6075,60**
aerodynamisch wirksame Öffnungsfläche in m²	-	**0,49**	**0,61**
geometrische Öffnungsfläche in m²	-	**1,00**	**1,32**
DSC-C4 P2 U_g=1,1 W/m²K	**4011,00**		**4633,00**
	4813,20	-	**5559,60**
aerodynamisch wirksame Öffnungsfläche in m²	**0,44**	-	**0,57**
geometrische Öffnungsfläche in m²	**0,90**	-	**1,32**

Preise in Euro exkl. 20% Ust
Preise in Euro inkl. 20% Ust

Zubehör	
RZN 4408-K	**1347,00**
Steuerzentrale 8A	1616,40
Akku Typ 8	**96,00**
2 Stk. erforderlich	115,20
LT 84-U	**63,00**
Lüftungstaster	75,60
VRS 10	**222,00**
Regensensor	266,40
GEH-KST	**111,00**
	133,20
RT 45	**155,00**
	186,00
SD-O 371	**200,00**
	240,00
WRS-S	**852,00**
	1022,40

Wichtig: Für die RWA Systeme werden in jedem Fall ein entsprechendes RWA- Steuergerät sowie ergänzende Steuerkomponenten benötigt

Montagezubehör für DSC und DSF

AUFSATZKRANZVERLÄNGERUNG FÜR DSC UND DSF

Fenstergröße [cm]	100x100	105x105	120x120
XRD/S doppelte Ausführung	**818,00**	**854,00**	**935,00**
	981,60	1024,80	1122,00

DAMPFBREMSMANSCHETTE XDS/D

Fenstergröße [cm]	100x100	105x105	120x120
XDS/D Tiefe 1000mm	**63,00**	**63,00**	**63,00**
	75,60	75,60	75,60

Preise in Euro exkl. 20% Ust
Preise in Euro inkl. 20% Ust

FLACHDACHTREPPENAUSSTIEG

FLACHDACHAUSSTIEG

Fenstergröße [cm] (Größe der Dachöffnung)	60x120	70x120	70x130	70x140	86x130	92x130
Größenbezeichnung	13K	14K	15K	16K	17K	18K
DRL U_w=0,67 W/m²K*	**1395,00**	**1436,00**	**1495,00**	**1520,00**	**1584,00**	**1612,00**
	1674,00	1723,20	1794,00	1824,00	1900,80	1934,40

* nach DIN EN14351-1:2006+A2:2016

max. lichte Raumhöhe [cm]	280						305			
Treppengröße [cm x cm]	60x120	70x120	70x130	70x140	86x130	92x130	70x130	70x140	86x130	92x130
LML	**683,00**	**713,00**	**745,00**	**787,00**	**994,00**	**1098,00**	**837,00**	**1081,00**	**1191,00**	**1191,00**
	819,60	855,60	894,00	944,40	1192,80	1317,60	1004,40	1297,20	1429,20	1429,20

Preise in Euro exkl. 20% Ust
Preise in Euro inkl. 20% Ust

MONTAGEWINKEL FÜR FLACHDACHAUSSTIEG

LXK-D	**61,00**
	73,20

Montagezubehör für DRL

AUFSATZKRANZ - VERLÄNGERUNG XRD/W

Fenstergröße [cm]	60x120	70x120	70x130	70x140	86x130	92x130
XRD/W verstärkt Höhe 15cm	**315,00**	**322,00**	**330,00**	**333,00**	**337,00**	**346,00**
	378,00	386,40	396,00	399,60	404,40	415,20
XRD/W30 verstärkt Höhe 30cm	**630,00**	**644,00**	**660,00**	**666,00**	**674,00**	**692,00**
	756,00	772,80	792,00	799,20	808,80	830,40
XRD/W45 verstärkt Höhe 45cm	**945,00**	**966,00**	**990,00**	**999,00**	**1011,00**	**1038,00**
	1134,00	1159,20	1188,00	1198,80	1213,20	1245,60

Preise in Euro exkl. 20% Ust
Preise in Euro inkl. 20% Ust

ACHTUNG *Bei DRL MUSS immer die verstärkte Ausführung XRD/W verwendet werden*

ANDERE DACHBODENTREPPEN AUF ANFRAGE

ALLGEMEINE GESCHÄFTSBEDINGUNGEN – FÜR UNTERNEHMER (B2B) UND VERBRAUCHER (B2C)
Stand: 01.02.2024

Die aktuellen Informationen finden Sie auf unserer Homepage unter: https://www.fakro.at/uber-uns/agb-s

GARANTIEBESTIMMUNGEN – FÜR UNTERNEHMER UND VERBRAUCHER (B2B & B2C)
Stand: 01.02.2024

Die aktuellen Informationen finden Sie auf unserer Homepage unter: https://www.fakro.at/service/garantie/

SERVICE- UND MONTAGEBESTIMMUNGEN – FÜR UNTERNEHMER (B2B) UND FÜR VERBRAUCHER B2C
Stand: 01.02.2024

Die aktuellen Informationen finden Sie auf unserer Homepage unter: https://www.fakro.at/privatkunden/service/service-und-montagebestimmungen/

KUNDENSERVICE

Die aktuellen Informationen finden Sie auf unserer Homepage unter: https://www.fakro.at/uber-uns/agb-s

	EURO	EURO
Wegzeitpauschale Zone 1 *PLZ: 1010 - 2899, 3000 - 3199, 3400 - 3599, 3500 - 3599, 3700 - 3799, 7000 - 7299*	**90,00**	108,00
Wegzeitpauschale Zone 2 *PPLZ: 3200 - 3399, 3600 - 3699, 3800 - 3999, 4000 - 4699, 7300 - 7599, 8000 - 8799*	**109,00**	130,80
Wegzeitpauschale Zone3 *PLZ: 4700 - 4999, 5000 - 5799, 6000 - 6999, 9000 - 9999*	**150,00**	180,00
*Regiestundenpreis**	**94,00**	112,80
Kleinmaterialpauschale	**39,00**	46,80
Fensterservice „Easy"	**49,00**	58,80
Fensterservice „Premium"	**111,00**	133,20
	Preise in Euro exkl. 20% Ust	Preise in Euro inkl. 20% Ust

Fensterservice "Easy"	Fensterservice "Premium"
- Funktionskontrolle - Sichtkontrolle auf Dichtheit - Scharniere einfetten - Justieren des Verschlusses - Fixierung der Verschraubungen	- Funktionskontrolle - Sichtkontrolle auf Dichtheit - Scharniere einfetten - Justieren des Verschlusses - Fixierung der Verschraubungen - Umlaufende Flügeldichtungen tauschen

Regiestundenpreis*: Kommt für alle Arbeiten, die nicht zu Pauschalpreisen angeboten werden, zur Verrechnung.
Kleinste Verrechungseinheit: 1/2 Stunde (entspricht € 47,00 exkl. 20% Ust.) je angefangene Stunde

Hinweis: Zu den angeführten Preisen bei den Fensterservicearbeiten kommt zusätzlich die Wegzeitpauschale zur Verrechnung

WICHTIGER HINWEIS: Grundsätzlich sind alle Montage-Vorbereitungsarbeiten, wie z. B. erforderliche Gerüstaufbauten, elektr. Verkabelungen, usw. vom Auftraggeber zu leisten und auch rechtzeitig vor dem Montagetermin fertigzustellen.
Anfallende Zusatzarbeiten werden separat gemäß Regiestundensatz verrechnet.
Nicht vereinbarte Montagevorbereitungsarbeiten können zur Verschiebung des bereits fixierten Montagetermins führen.
Daraus resultierende Folgekosten werden von FAKRO nicht übernommen.

FAKRO Dachflächenfenster GmbH
Hirschmillerstraße 38/3
2115 Ernstbrunn
Tel.: 02576 / 30 700 - 0 Fax: 02576 / 30 700 - 20
office@fakro.at, www.fakro.at

TECHNISCHE ÄNDERUNGEN VORBEHALTEN
DRUCKFEHLER VORBEHALTEN

FPD/48-/AT/022.02.2024/**G03E**